Manuel du propriétaire de poêle à bois

Partie 2 de 2

DECO NANO N

(Modèle DB03216)

REQUIS D'INSTALLATION ET D'UTILISATION

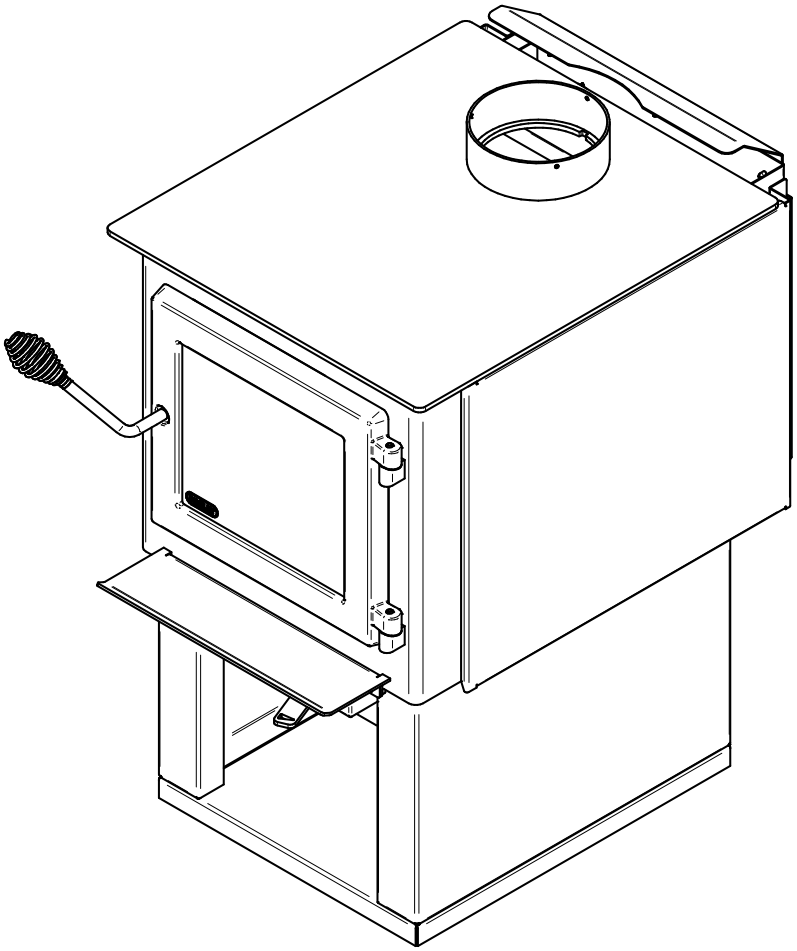

Poêle à bois homologué conformément à la phase II de l'agence de protection de l'environnement EPA et certifié conforme à la norme 2020 bois de corde.

EPA ≤2.5 g/h

Essais de sécurité faits conformément aux normes ULC S627, UL 1482 et UL 737 par un laboratoire accrédité.

ALCÔVE

MAISON MOBILE

FRANÇAIS

CONSULTER LE CODE DU BÂTIMENT LOCAL OU CONTACTER LE SERVICE MUNICIPAL DES INCENDIES POUR CONNAÎTRE LES RESTRICTIONS ET LES EXIGENCES D'INSPECTION ET D'INSTALLATION DE LA RÉGION.

LIRE CE MANUEL AU COMPLET AVANT L'INSTALLATION DE CE POÊLE À BOIS. IL EST IMPORTANT DE RESPECTER INTÉGRALEMENT LES DIRECTIVES D'INSTALLATION. SI LE POÊLE N'EST PAS INSTALLÉ CORRECTEMENT, IL PEUT EN RÉSULTER UN INCENDIE, DES BLESSURES CORPORELLES OU MÊME LE DÉCÈS.

LIRE LE PRÉSENT MANUEL ET LE CONSERVER POUR CONSULTATION

Imprimé au Canada

46427_IF

2026-09-23

Détaillant: _____

_____

Installateur: _____

_____

Téléphone: _____

Numéro de série: _____

ENREGISTREMENT DE LA GARANTIE EN LIGNE

Si l'appareil requiert des réparations pendant la période de garantie, une preuve d'achat devra être présentée. La facture d'achat doit être conservée. La date indiquée sur celle-ci établit la période de garantie. Si elle ne peut être présentée, la période de garantie sera déterminée selon la date de fabrication du produit.

Il est également fortement recommandé d'enregistrer la garantie en ligne au

https://www.drolet.ca/ca/fr/enregistrement-garantie/

L'enregistrement de la garantie aidera à trouver rapidement les informations requises sur l'appareil.

TABLE DES MATIÈRES

1. PLAQUE D'HOMOLOGATION 4

2. Informations générales 6

2.1 Performances 6

2.2 Spécifications 7

2.3 Dimensions 8

2.3.1 Dimensions du poêle 8

2.3.2 Dimensions de la chambre à combustion 9

2.4 Chargement EPA 10

2.4.1 Contrôle d'air 10

2.4.2 Phase de démarrage 10

2.4.3 Phase de feu vif 12

2.4.4 Phase de feu de maintien 13

2.4.5 Phase de faible taux de combustion 13

3. Dégagements par rapport aux matériaux combustibles 15

3.1 Dégagements 15

3.1.1 Installation parallèle et en coin 15

3.1.2 Avec écran mural AC02762 17

3.1.3 Avec le plafond abaissé 18

3.1.4 Dans une alcôve combustible 19

3.1.5 Maison mobile 19

3.1.6 Maison mobile avec écran mural AC02762 20

4. Protection de plancher 21

5. Réduction sécuritaire des dégagements 22

5.1 Règles de construction de l'écran 22

6. Installation des options sur votre produit 25

6.1 Panneaux décoratifs 25

6.2 Installation d'un ensemble d'entrée d'air frais optionnel 26

6.3 Installation du pare-étincelles optionnel 29

6.4 Installation du ventilateur (AC02050) et du thermodisque (AC02055) optionnels 30

6.5 Installation des tubes d'air et des coupe-feux 31

6.6 Installation dans une maison mobile 33

7. Entretien/Remplacement des pièces 34

7.1 Remplacement de la vitre 34

7.2 Joint d'étanchéité de la vitre 35

7.3 Étanchéité de la porte 35

7.3.1 Ajustement 36

7.3.2 Alignement des portes 36

7.3.3 Joint d'étanchéité 37

7.4 Remplacer les reteneurs de bûche 38

7.5 Entretien de la grille de combustion 39

8. Vue éclatée et liste de pièces 40

Garantie à vie limité Drolet 43

FRANÇAIS

1. PLAQUE D'HOMOLOGATION

REFER TO INTERTEK'S DIRECTORY OF BUILDING PRODUCTS (https://bpdirectory.intertek.com) FOR DETAILED INFORMATION
SE RÉFÉRER AU RÉPERTOIRE DES PRODUITS HOMOLOGUÉS D'INTERTEK (https://bpdirectory.intertek.com) POUR PLUS D'INFORMATION

Intertek
February/Février 2026
Control Number (SA) : 4002461

STANDARDS / NORMES D'ESSAI:
Certified to/Certifié selon ULC S627
Certified to/Certifié selon UL 1482
Certified to/Certifié selon ASTM E2515-11 (R2017)
Certified to/Certifié selon CSA B415.1

LISTED SOLID FUEL BURNING APPLIANCE
POÊLE À COMBUSTIBLE SOLIDE HOMOLOGUÉ
MODEL / MODÈLE :
DECO NANO N

Serial Number
No. de Série

Clearances to combustibles / Dégagements aux combustibles

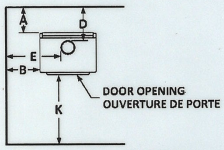

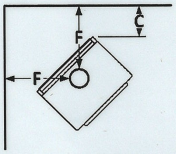

MOBILE HOME
MAISONS MOBILES
Double wall connector
Tuyau à paroi double

A: 11 in./po.	(279 mm)	D: 14.25 in./po.	(362 mm)
B: 19 in./po.	(483 mm)	E: 25 in./po.	(635 mm)
C: 14 in./po.	(356 mm)	F: 20.875 in./po.	(530 mm)

Back / Arrière

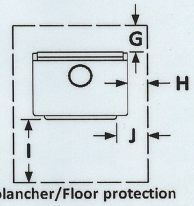

CANADA

Single wall connector / Tuyau à paroi simple		Double wall connector / Tuyau à paroi double	
A: 14 in./po.	(356 mm)	A: 8 in./po.	(203 mm)
B: 19 in./po.	(483 mm)	B: 15 in./po.	(381 mm)
C: 16 in./po.	(406 mm)	C: 12 in./po.	(305 mm)
D: 18 in./po.	(457 mm)	D: 11.25 in./po.	(286 mm)
E: 25 in./po.	(635 mm)	E: 21 in./po.	(533 mm)
F: 23 in./po.	(584 mm)	F: 18.875 in./po.	(479 mm)

Floor-ceiling/plancher-plafond: 84 in./po. (213cm)

U.S.A.

Single wall connector / Tuyau à paroi simple		Double wall connector / Tuyau à paroi double	
A: 14 in./po.	(356 mm)	A: 8 in./po.	(203 mm)
B: 19 in./po.	(483 mm)	B: 15 in./po.	(381 mm)
C: 16 in./po.	(406 mm)	C: 12 in./po.	(305 mm)
D: 18 in./po.	(457 mm)	D: 11.25 in./po.	(286 mm)
E: 25 in./po.	(635 mm)	E: 21 in./po.	(533 mm)
F: 23 in./po.	(584 mm)	F: 18.875 in./po.	(479 mm)

* See owner's manual for other clearances with lowered ceiling/
voir manuel d'installation pour autres dégagements avec plafond abaissé

Protection de plancher/Floor protection

CANADA		U.S.A.	
G: 8 in./po.	(203 mm)	I: 16 in./po.	(406 mm)
H: 8 in./po	(203 mm)	J: 8 in./po.	(203 mm)
I: 18 in./po.	(457 mm)	K: 36 in./po.	(914 mm)
K: 48 in./po.	(1219 mm)		

PREVENT HOUSE FIRES

- Install and use only in accordance with the manufacturer's installation and operating instructions.
- Contact local building or fire officials about restrictions and installation inspection in your area.
- Use listed 152 mm /6 in. diameter single or double wall connectors with prefabricated chimneys approved UL 103 HT (US) and ULC S629 (CAN) suitable for solid fuels or lined masonry chimneys.
- See local building code and manufacturer's instructions for precautions required for passing a chimney through a combustible wall or ceiling.
- This stove must be installed as a freestanding heater with the clearances listed in the manufacturer's installation instructions. It is strictly forbidden to install this stove in a factory-built fireplace.
- The space heater must be installed with the pedestal provided.
- Do not pass connector through combustible wall or ceiling.
- Do not connect this unit to a chimney serving another appliance.
- For use with solid fuel only. Do not use other fuels.
- Operate only with door closed or door open with firescreen installed. Open door or remove firescreen to feed the stove only.
- Log storage approved.
- Do not use grate or elevate fire. Build fire directly on hearth.
- Do not overfire. If heater or chimney connector glows, you are overfiring.
- Inspect and clean chimney frequently. Under certain condition of use, creosote buildup may occur rapidly.
- Replace glass with ceramic type only.
- Install unit on a non-combustible material extending as shown above on this label.
- Suitable for mobile-home installation.
- Combustion air openings shall not be obstructed.
- This wood heater needs periodic inspection and repair for proper operation. Consult the owner's manual for further information. It is against US federal regulations to operate this wood heater in a manner inconsistent with the operating instructions in the owner's manual.

PRÉVENEZ LES INCENDIES

- Installer et utiliser conformément au manuel d'utilisation du fabricant.
- Contacter les autorités de votre localité ayant juridiction concernant les restrictions et inspections d'installation.
- Utiliser des tuyaux d'évacuation à parois simple ou double homologués d'un diamètre de 6 po. (152 mm) avec une cheminée préfabriquée approuvée UL 103 HT (US) et ULC S629 (CAN) pour utilisation au bois ou une cheminée de maçonnerie gainée.
- Voir les codes locaux et le manuel d'installation du manufacturier pour le passage de la cheminée à travers un mur ou un plafond combustible.
- Ce poêle doit être installé comme appareil de chauffage autonome avec les dégagements indiqués dans les instructions d'installation du fabricant. Il est strictement défendu d'installer ce poêle dans un foyer préfabriqué.
- Le poêle doit être installé avec le piédestal fournis.
- Ne pas traverser un plafond ou un mur combustible avec un tuyau d'évacuation.
- Ne pas raccorder cet appareil à une cheminée déservant un autre appareil.
- Pour l'usage avec du combustible solide seulement. Ne pas utiliser d'autres combustibles.
- Garder la porte fermée ou le pare-étincelle en place en tout temps. Ouvrir la porte ou retirer le pare-étincelle que lors du chargement.
- Compartiment à bois approuvé.
- Ne pas utiliser de grilles ou de chenets pour surélever le feu. Préparer le feu directement sur l'âtre.
- Ne pas surchauffer. Si l'appareil ou le tuyau rougit, il y a surchauffe.
- Inspecter et nettoyer la cheminée fréquemment. Sous certaines conditions, l'accumulation de créosote peut être rapide.
- Remplacer la vitre seulement avec un verre de céramique.
- Installer l'appareil sur une plaque non combustible tel qu'indiqué sur l'étiquette.
- Poêle approuvé pour maison mobile.
- Les entrées d'air servant à la combustion ne doivent pas être obstruées.
- Cet appareil de chauffage requiert des inspections et réparations périodiques. Consulter le manuel de l'utilisateur pour plus d'information. Opérer cet appareil de chauffage de façon inconsistente par rapport au manuel de l'utilisateur consiste une violation de la loi fédérale (USA).

Optional blower: AC02050 (115V, 0.8A, 60Hz) — Option ventilateur: AC02050 (115V, 0.8A, 60Hz)

U.S. ENVIRONMENTAL PROTECTION AGENCY Certified to comply with 2020 particulate emission standards using cordwood.
AGENCE DE PROTECTION DE L'ENVIRONNEMENT DES É.-U. Conforme aux normes d'émission de particules de 2020 avec bûche de bois.

Weighted average emission rate: / Moyenne pondérée des émissions 1.7 g/h

Tested and certified in compliance with CFR 40 part 60, subpart AAA, section 60.534(a)(1(ii))

WARNING: This product can expose you to carbon monoxide, which is known to the State of California to cause cancer, birth defects or other reproductive harm (For more information go to www.p65warnings.ca.gov)

CAUTION

- HOT WHILE IN OPERATION.
- DO NOT TOUCH. KEEP CHILDREN, CLOTHING AND FURNITURE AWAY.
- CONTACT MAY CAUSE SKIN BURNS. SEE NAME-PLATE AND INSTRUCTIONS.

ATTENTION

- CHAUD EN FONCTIONNEMENT.
- NE PAS TOUCHER. GARDER LES ENFANTS, LES VÊTEMENTS ET LES MEUBLES ÉLOIGNÉS.
- UN CONTACT AVEC LA PEAU PEUT OCCASIONNER DES BRÛLURES. VOIR LES INSTRUCTIONS.

37008

St-Augustin-de-Desmaures, (Qc), Canada
24/02/2026 (# Test)

Fabricant de poêles international
Stove Builder International

St-Augustin-de-Desmaures, (Qc), Canada
24/02/2026 (# Test)

FRANÇAIS

FRANÇAIS

2. Informations générales

2.1 Performances

Valeurs telles qu'obtenues en test, à l'exception de la superficie de chauffage recommandée, le volume de la chambre à combustion, le temps de combustion maximal et la puissance thermique maximale.

Modèle	Deco Nano N (DB03216)
Type de combustion	Non-catalytique
Type de combustible	Bûches de bois sec
Superficie de chauffage recommandée (pi^2)[1]	250 à 1,200 pi^2 (23 à 111 m^2)
Volume total de la chambre à combustion[2]	1.85 pi^3 (0.0524 m^3)
Volume de chargement EPA	1.67 pi^3 (0.0473 m^3)
Temps de combustion maximal[1]	5 heures
Puissance thermique maximale (bûches de bois sec)[3]	75,000 BTU/h (21.98 kW)
Puissance thermique globale (min. à max.)[4]	18,782 BTU/h à 71,262 BTU/h (5.504 kW à 20.88 kW)
Rendement moyen global[4] (Bûches de bois sec)	74 % (PCS)[5]
Rendement optimal[6]	81 % (PCI)
Rendement optimal du transfert de chaleur[7]	78 % (PCS)
Taux moyen d'émission de particules[8]	1.7 g/h (EPA / CSA B415.1-10)[9]
Taux moyen de CO[10]	1.3 g/min

[1] La superficie de chauffage recommandée et l'autonomie de combustion peuvent varier selon la localisation de l'appareil dans l'habitation, la qualité du tirage de la cheminée, le climat, les facteurs de perte de chaleur ou le type de bois utilisé et d'autres variables. La superficie de chauffage recommandée pour un appareil est définie par le manufacturier comme sa capacité à conserver une température minimale acceptable dans l'espace désignée en cas de panne de courant.

[2] Le calcul de volume total de la chambre à combustion est une approximation et n'est pas destiné à être utilisé pour le chargement. Ce volume comprend une zone tampon pour faciliter l'insertion du combustible, éviter le déversement de cendres et permettre au système de nettoyage de vitre de fonctionner adéquatement.

[3] La puissance thermique maximale (bûches de bois sec) tient compte d'une densité de chargement variant entre 15 lb/pi³ et 20 lb/pi³ ainsi qu'un intervalle de chargement variant de 60 à 120 minutes. Les autres données de performance sont basées sur une charge d'essai prescrite par la norme, sans aucun rechargement entre le début et la fin du test. La densité de chargement spécifiée varie entre 7 lb/pi³ et 12 lb/pi³. L'humidité varie entre 19% et 25%.

[4] Telle que mesurée selon CSA B415.1-10.

[5] Pouvoir calorifique supérieur du combustible.

[6] Rendement optimal à un taux de combustion donné (PCI).

[7] Le rendement optimal du transfert thermique est pour le mode combustion lente et représente la capacité de l'appareil à convertir l'énergie contenue dans les bûches de bois en énergie transférée à la pièce sous forme de chaleur et ne tient pas compte des pertes chimiques lors de la combustion.

[8] Cet appareil est officiellement testé et certifié par un organisme indépendant.

[9] Testé et certifié selon CFR 40 part 60, subpart AAA, section 60.534(a)(1(ii).

[10] Monoxyde de carbone.

FRANÇAIS

2.2 Spécifications

Longueur maximale des bûches[11]	17 po (432 mm) Nord-Sud
Diamètre de la buse de raccordement	6 po (150 mm)
Diamètre du tuyau de raccordement recommandé	6 po (150 mm)
Type de cheminée	ULC-S629, UL 103 HT (2100 °F)
Hauteur de cheminée minimale	12 pi
Matériau du coupe-feu	Vermiculite
Approuvé pour installation en alcôve	Oui
Approuvé pour installation en maison mobile[12]	Oui
Type de porte	Simple, vitrée avec cadre en fonte
Type de vitre	Verre céramique
Ventilateur	Optionnel (jusqu'à 100 PCM)
Normes d'émissions de particules[13]	EPA / CSA B415.1-10

FRANÇAIS

[11] Orientation est-ouest : côté longitudinal des bûches visible; orientation nord-sud : extrémité des bûches visible.
[12] Maison mobile (Canada) ou maison préfabriquée (É.-U.) : Le département américain du logement et du développement urbain décrit « maisons préfabriquées » mieux connues pour « maisons mobiles » comme suit ; bâtiments construits sur des roues fixes et ceux transportés sur des roues/essieux temporaires installées sur une fondation permanente. Au Canada, une maison mobile est une habitation dont l'assemblage de chaque composante est achevé ou achevé en grande partie avant le déplacement de celle-ci jusqu'à un emplacement pour y être placée sur des fondations, raccordé à des installations de service et qui rencontre la norme CAN/CSA-Z240 MH.
[13] Testé et certifié selon CFR 40 part 60, subpart AAA, section 60.534(a)(1(ii).

2.3 Dimensions

2.3.1 Dimensions du poêle

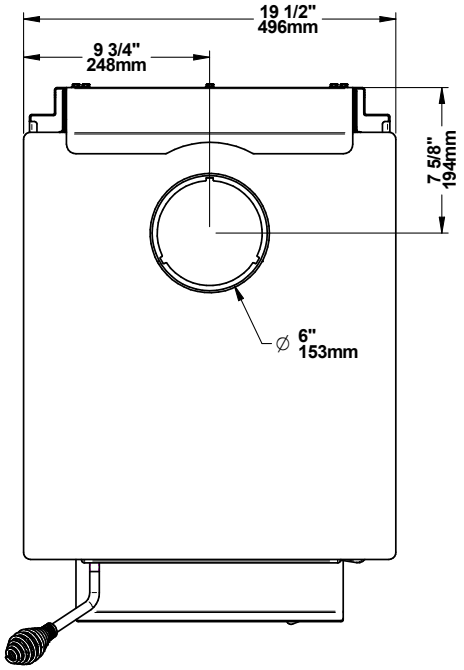

Figure 1: Vue de dessus

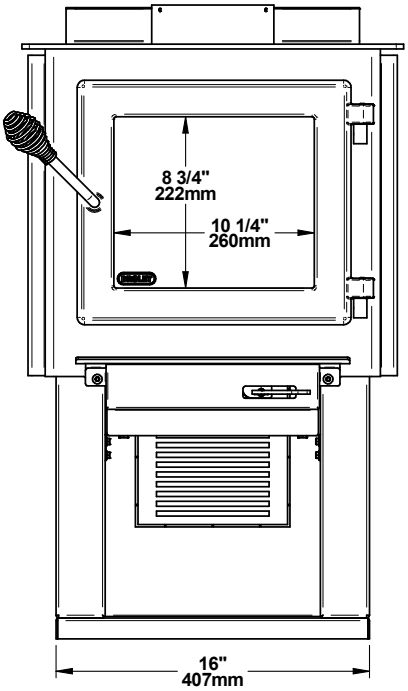

Figure 2: Vue de face

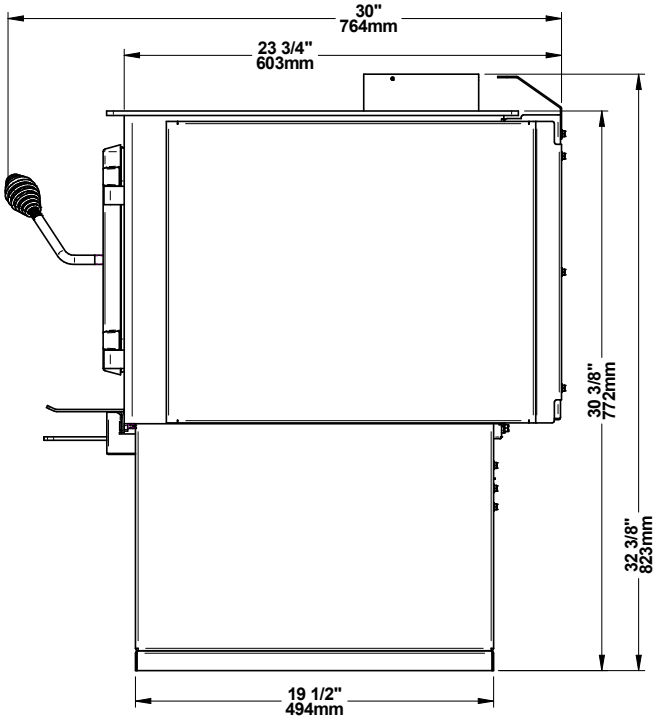

Figure 3: Vue de côté

FRANÇAIS

2.3.2 Dimensions de la chambre à combustion

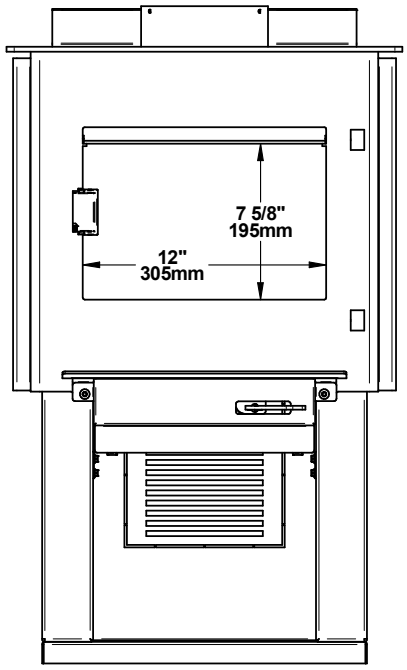

Figure 4: Ouverture de porte

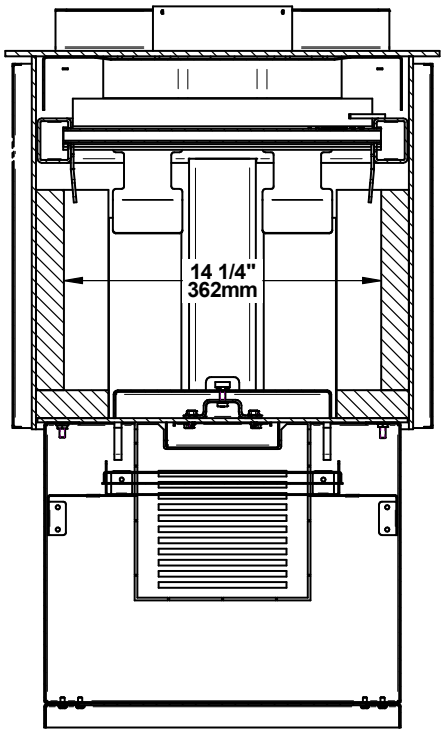

Figure 5: Vue de face - chambre à combustion

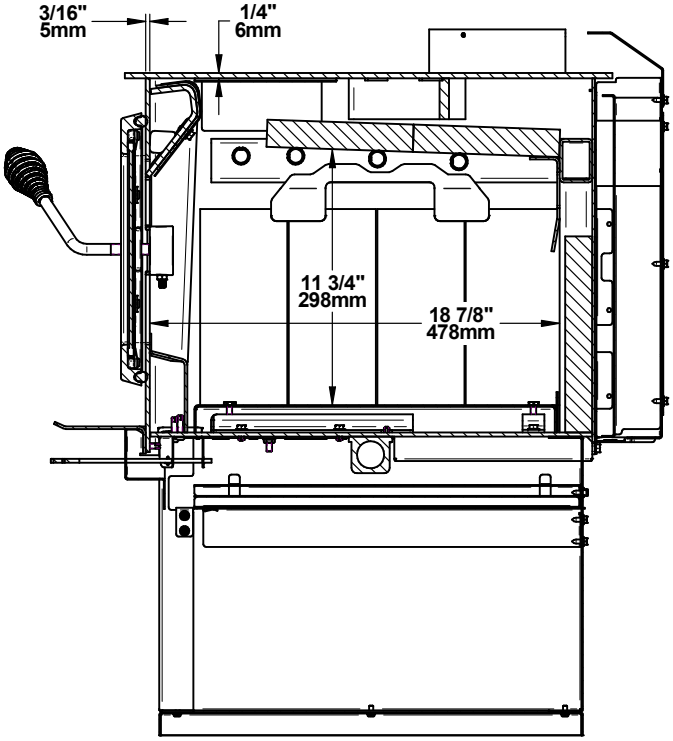

Figure 6: Vue de côté - chambre à combustion

FRANÇAIS

2.4 Chargement EPA

Les méthodes de chargement indiquées ci-dessous sont celles qui ont été utilisées lors de la certification des émissions.

2.4.1 Contrôle d'air

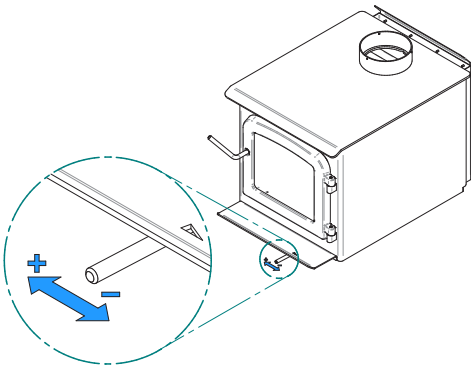

Le contrôle de l'air est situé sous la tablette à cendres. Pour ouvrir le contrôle d'air, poussez la poignée de contrôle d'air complètement vers la gauche (élevé). Cela augmentera le taux de combustion. Pour fermer le contrôle d'air, poussez la poignée de contrôle d'air complètement vers la droite (faible). Cela diminuera le taux de combustion.

2.4.2 Phase de démarrage

La commande d'air doit être complètement ouverte. Placez deux feuilles de journal sur le fond de la chambre de combustion et croisez soigneusement 12 morceaux de bois d'allumage de 1" x 1" (2,5 cm x 2,5 cm) environ sur le papier, au milieu de la chambre de combustion. Pour un meilleur allumage, utilisez les trois plus gros morceaux d'allumage pour supporter le reste des morceaux. Placez ces trois morceaux d'allumage en orientation nord-sud et posez leur extrémité avant sur le «bas de la porte», comme illustré sur l'image ci-dessous. Cela permet de laisser suffisamment d'espace pour le papier sous les morceaux d'allumage, favorisant ainsi un meilleur allumage du papier. Les neuf plus petits morceaux d'allumage doivent être placés approximativement à un angle de 45 degrés, sur trois étages. Les plus petits morceaux doivent être placés dans la première couche, et les plus gros dans les couches supérieures. En général, laissez des espaces d'air entre chaque morceaux d'allumage et assurez-vous que les pièces de bois ne sont pas en contact avec les briques réfractaires.

FRANÇAIS

Les morceaux de bois d'allumage doivent être secs, avec une teneur en humidité d'environ 10%. Pour atteindre cette condition, nous recommandons de fendre les morceaux d'allumage au moins deux semaines à l'avance, de les laisser sécher empilés en croix, puis de les conserver à l'intérieur, à température ambiante et à faible humidité relative. La meilleure pratique consiste à préparer d'abord deux piles et à les utiliser en rotation afin que l'une puisse sécher pendant que l'autre est utilisée.

Pour la configuration du bois de démarrage, reportez-vous à l'image ci-dessous. Placez quatre morceaux de bois de démarrage sur le bois d'allumage, en une seule couche, en orientation nord-sud. Laissez un espace d'air entre chaque morceau. Essentiellement, pour un allumage rapide et efficace, il faut permettre aux flammes de circuler tout autour de chaque morceau de bois. Assurez-vous que les quatre morceaux de bois de démarrage sont positionnés sur le «bas de la porte», comme les trois premiers morceaux de bois d'allumage. Cette méthode permet à l'air primaire de circuler facilement sous la charge de bois pendant le processus de combustion.

Pour un allumage plus efficace, l'utilisation d'un chalumeau au propane est préférable à celle d'un petit briquet. **Très important de toujours utiliser un boyau, afin d'éloigner la bouteille de propane de la flamme et de la chaleur.** À l'aide du chalumeau, enflammez légèrement le papier, puis le centre du petit bois pendant environ 30 secondes, jusqu'à ce que des flammes intenses apparaissent tout autour des morceaux de combustible. Fermez la porte très lentement jusqu'à ce qu'il reste environ 2,5 cm entre la porte et le corps du poêle. Gardez la chambre de combustion pleine de flammes pendant deux à trois minutes et fermez la porte lorsque les flammes roulent rapidement au-dessus de la charge de bois. Un allumage rapide et très chaud assurera une combustion efficace. Gardez le contrôle d'air complètement ouvert.

2.4.3 Phase de feu vif

Le meilleur moment pour commencer cette phase est lorsque l'appareil présente un petit lit de braise, que certains morceaux de bois ne sont pas complètement brûlés et qu'il reste encore quelques flammes dans la chambre de combustion. Le contrôle d'air doit être complètement ouvert. Cette phase de feu vif est destinée à chauffer rapidement une zone, peu de temps après la phase de démarrage ou lors du redémarrage de l'appareil.

La configuration de la charge de feu vif peut être réalisée avec quatre morceaux de bois de chauffage de taille moyenne, d'environ 2,5 po x 4,5 po (6 cm x 11 cm). Reportez-vous à l'image ci-dessous pour une configuration permettant un allumage optimisé suivie d'une combustion stable et propre. En général, les morceaux de bois de taille moyenne ayant une teneur en humidité comprise entre 19 % et 25 % (base sèche) seront disposés dans une configuration plus compacte, avec un espace d'air limité entre chaque morceau. En revanche, les morceaux de bois plus gros, ayant une teneur en humidité plus élevée, devront être disposés avec davantage d'espaces d'air entre eux. Le ventilateur (si équipé) peut être mis en marche au début de la phase de feu vif.

Après la phase de démarrage, lorsque les flammes commencent à diminuer en intensité, ouvrez la porte et assurez-vous que tous les morceaux de combustible sont positionnés au-dessus de la grille de combustion afin de maximiser la combustion du bois. Placez les deux premiers morceaux au milieu de la chambre de combustion, sans toucher les panneaux réfractaires. Les deux autres morceaux doivent être ajoutés par-dessus, empilés au centre, en orientation nord-sud (voir l'image ci-dessus). Fermez la porte immédiatement après le chargement. Maintenez le contrôle d'air complètement ouvert pendant environ une demi-heure, ce qui correspond à environ 50 % de la charge consommée. À ce moment, la chambre de combustion a atteint sa température maximale et les flammes commencent à diminuer en intensité. Le contrôle d'air peut alors être partiellement ou complètement fermé.

2.4.4 Phase de feu de maintien

Cette phase correspond à une période pendant laquelle le feu est maintenu avec un lit de braise de taille moyenne et une plus petite quantité de bois, généralement composée de deux ou trois gros morceaux de bois de chauffage. L'objectif est de maintenir une production de chaleur constante. La configuration de charge de feu de maintien se fait avec deux gros morceaux de bois de chauffage d'environ 4 po x 6 po (10 cm x 15 cm).

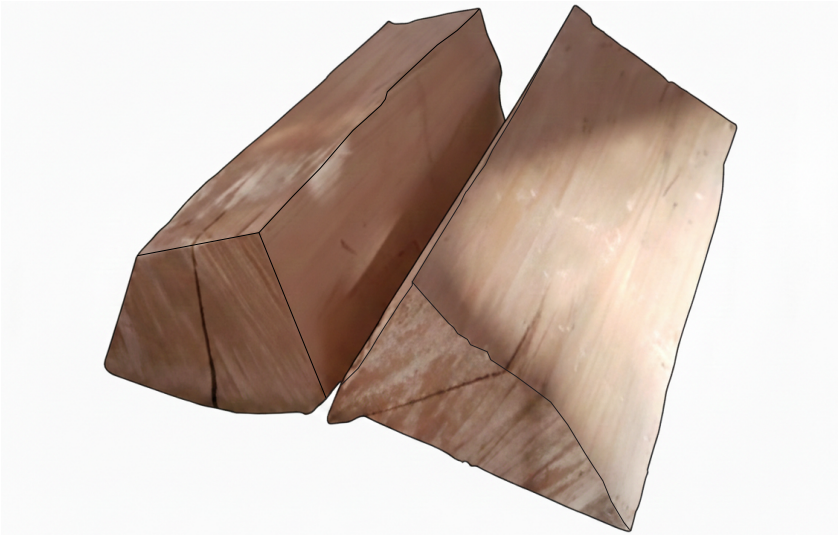

Après la phase de feu vif, lorsque seules de faibles flammes subsistent et que la majeure partie du bois est transformée en charbon, ouvrez complètement le contrôle d'air et la porte. Les deux morceaux de bois peuvent être placés directement sur le lit de braise. Il n'est pas nécessaire de remuer le lit de braise, sauf s'il n'y a pas suffisamment d'espace dans la chambre de combustion. Placez les deux morceaux en orientation nord-sud, au centre de la chambre de combustion, sans toucher les briques réfractaires (côtés et arrière), et aussi loin que possible de la vitre de la porte. Maintenez un espace d'environ un pouce entre les deux morceaux. Fermez ensuite la porte et gardez le contrôle d'air complètement ouvert jusqu'à ce que des flammes intenses soient présentes tout autour des morceaux de bois (environ cinq minutes). Le contrôle d'air peut alors être complètement fermé. Assurez-vous que les flammes ne disparaissent pas dans les 10 à 15 minutes suivant la fermeture de la commande d'air. Le ventilateur (si équipé) peut être mis en marche à partir de ce moment.

2.4.5 Phase de faible taux de combustion

Cette phase correspond à une période pendant laquelle le poêle possède un grand lit de braise, est entièrement chargé de bois, et les réglages d'air sont ajustés afin de produire le taux de combustion le plus bas possible. Cette phase vise à maintenir la chaleur pendant une longue période, par exemple durant la nuit ou lors d'absences prolongées. La configuration de charge à faible taux de combustion comprend trois gros morceaux de bois de chauffage d'environ 4 po x 6 po (10 cm x 15 cm) et trois petits morceaux d'environ 2,5 po x 4,5 po (6 cm x 11 cm), disposés en orientation nord-sud. Après la phase de feu de maintien, lorsque seules de faibles flammes subsistent (ou qu'il n'y a plus de flammes) et que la majeure partie du bois est transformée en charbon, ouvrez complètement le contrôle d'air et la porte. Remuez légèrement les braises afin de faciliter le chargement du bois. Pour un chargement optimal, placez les gros morceaux de bois sur le lit de braise (première couche), puis les petits morceaux par-dessus, comme illustré sur l'image ci-dessous.

En général, pour une grande charge de bois fonctionnant à faible taux de combustion, maintenez un espace d'air entre chaque morceau afin de favoriser un allumage plus rapide et une combustion efficace. Placez les morceaux en orientation nord-sud, au centre de la chambre de combustion, sans toucher les briques réfractaires (côtés et arrière), et aussi loin que possible de la vitre de la porte. Laissez la porte entrouverte d'environ un pouce pendant au moins quatre minutes. Laissez les flammes augmenter en intensité de chaque côté de la charge de bois et assurez-vous que le dessus de la charge (près des tubes d'air secondaire) est complètement allumé, puis fermez la porte. Gardez le contrôle d'air complètement ouvert pendant au moins six minutes supplémentaires, puis fermez-la partiellement ou complètement après cette période. Le ventilateur (si équipé) peut être mis en marche à partir de ce moment.

FRANÇAIS

3. Dégagements par rapport aux matériaux combustibles

Les dégagements donnés dans la présente section ont été établis à partir d'essais conformément aux procédures décrites dans les normes ULC S627 (Canada), UL 1482 (É.-U.) et UL 737 (É.-U.). Lorsque le poêle est installé de façon à ce que ses surfaces respectent les dégagements minimums indiqués ou plus, les surfaces combustibles ne surchaufferont pas en usage normal et même anormal.

Aucune partie du poêle ou du conduit de fumée ne peut être placée plus près des matériaux combustibles que les dégagements minimums indiqués.

Les dégagements ne peuvent être réduits que par des moyens approuvés par l'autorité de réglementation.

Les dégagements par rapport aux murs inflammables peuvent être légèrement différents entre le Canada et les É.-U. et peuvent aussi varier selon l'utilisation d'un tuyau de fumée à paroi simple ou double. Le bon dégagement doit être utilisé selon l'emplacement du poêle et le type de tuyau.

Les dégagements de l'appareil et des tuyaux doivent être rencontrés de façon individuelle, c'est-à-dire que l'appareil ne peut être installé plus près des matériaux combustibles que ce que le tuyau simple ou double permet. Pour connaître la façon sécuritaire de réduire les dégagements, voir la section "Réduction sécuritaire des dégagements" de ce manuel.

3.1 Dégagements

3.1.1 Installation parallèle et en coin

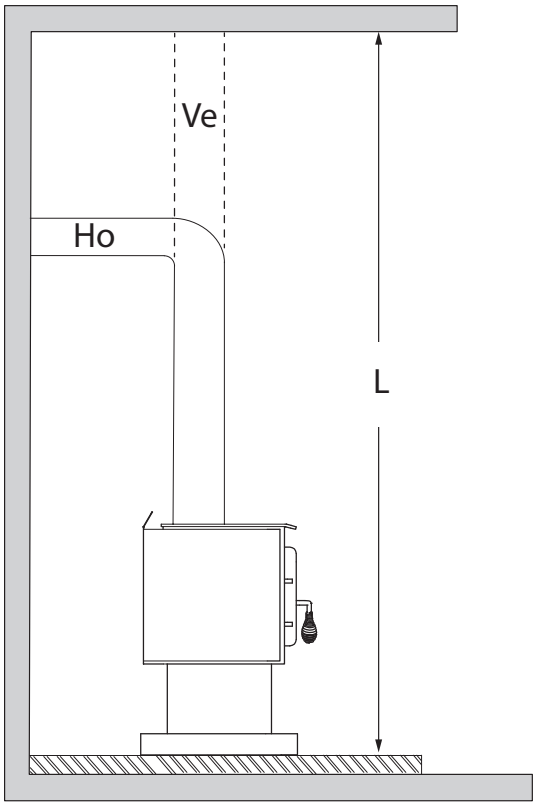

Figure 7: Dégagements - Plafond

FRANÇAIS

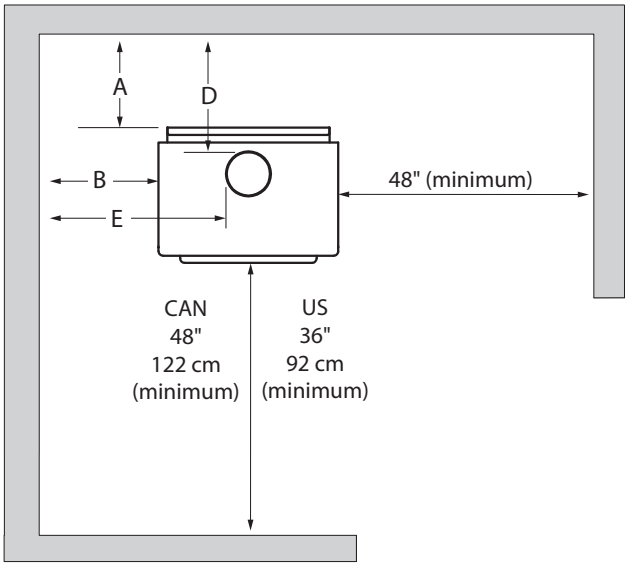

Figure 8: Dégagements - Vue dessus

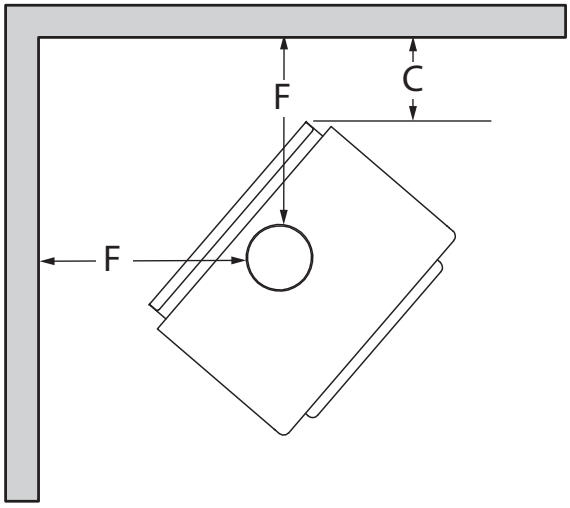

Figure 9: Dégagements - Coin

	DÉGAGEMENTS DE L'APPAREIL AVEC UN TUYAU À PAROI SIMPLE	
	Canada	**USA**
A	14" (356 mm)	14" (356 mm)
B	19" (483 mm)	19" (483 mm)
C	16" (406 mm)	16" (406 mm)
L	84" (2134 mm)	84" (2134 mm)

	DÉGAGEMENTS DE L'APPAREIL AVEC UN TUYAU À PAROI DOUBLE	
	Canada	**USA**
A	8" (203 mm)	8" (203 mm)
B	15" (381 mm)	15" (381 mm)
C	12" (305 mm)	12" (305 mm)
L	84" (2134 mm)	84" (2134 mm)

Si les dégagements ci-dessus sont rencontrés, les distances mesurées à partir de la buse seront :

	DISTANCES[14] DE LA BUSE AVEC TUYAU À PAROI SIMPLE	
	Canada	**USA**
D	18" (457 mm)	18" (457 mm)
E	25" (635 mm)	25" (635 mm)
F	23" (584 mm)	23" (584 mm)

	DISTANCES[14] DE LA BUSE AVEC TUYAU À PAROI DOUBLE	
	Canada	**USA**
D	11 ¼" (286 mm)	11 ¼" (286 mm)
E	21" (533 mm)	21" (533 mm)
F	18 7/8" (479 mm)	18 7/8" (479 mm)

FRANÇAIS

[14] Les distances de tuyau listées dans ce tableau se réfèrent aux distances obtenues lorsque le poêle est installé en accord avec les dégagements de l'appareil mentionnés ci-dessus.

3.1.2 Avec écran mural AC02762[15]

Pour réduire les dégagements d'un appareil utilisant un tuyau à paroi simple, l'utilisation d'un écran pare-chaleur certifié avec le tuyau à paroi simple à 6" des matériaux combustibles doit être utilisé. Seulement dans ce cas, les mêmes dégagements qu'avec un tuyau double certifié peuvent être utilisés. Se référer au livret présent dans les options des écrans pour obtenir les dimensions à respecter.

	DÉGAGEMENTS DE L'APPAREIL AVEC UN TUYAU À PAROI DOUBLE	
	Canada	**USA**
A	3" (76 mm)	3" (76 mm)
B	3" (76 mm)	3" (76 mm)
C	3" (76 mm)	3" (76 mm)
L	84" (2134 mm)	84" (2134 mm)

	DISTANCES[16] DE LA BUSE AVEC TUYAU À PAROI DOUBLE	
	Canada	**USA**
D	6 ¼" (159 mm)	6 ¼" (159 mm)
E	9" (229 mm)	9" (229 mm)
F	9 7/8" (251 mm)	9 7/8" (251 mm)

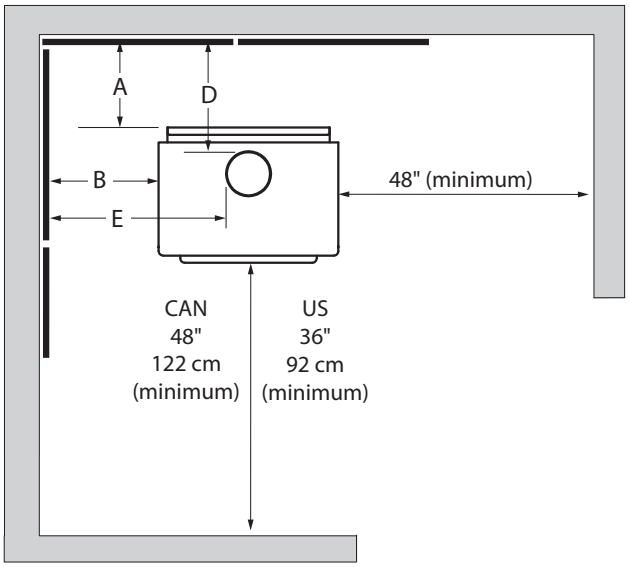

Figure 10: Dégagements - Vue dessus avec écran

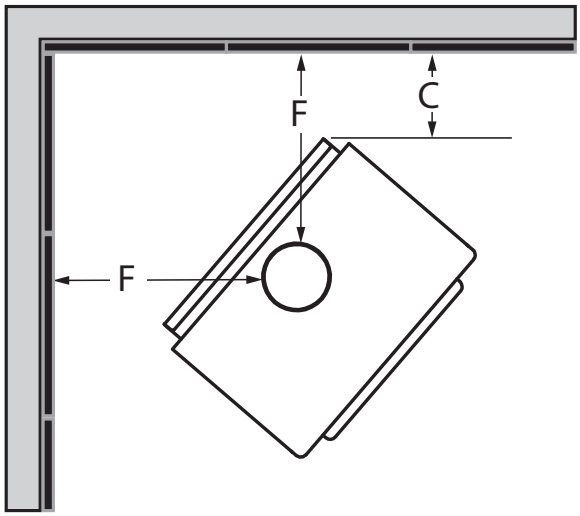

Figure 11: Dégagements - Coin avec écran

Si la réduction de dégagement se trouve du même côté que la poignée de porte, positionner le poêle à minimum 6 po du mur latéral (dégagement B), autrement il peut être situé au dégagement indiqué dans le tableau ci-haut.

FRANÇAIS

[15] Pour réduire les dégagements d'un appareil utilisant un tuyau à paroi simple, l'utilisation d'un écran pare-chaleur certifié avec le tuyau à paroi simple, à 6" des matériaux combustibles, doit être utilisé. Seulement dans ce cas, les mêmes dégagements qu'avec un tuyau double certifié peuvent être utilisés.

[16] Les distances de tuyau listées dans ce tableau se réfèrent aux distances obtenues lorsque le poêle est installé en accord avec les dégagements de l'appareil mentionnés ci-dessus.

3.1.3 Avec le plafond abaissé

	DÉGAGEMENTS DE L'APPAREIL AVEC UN TUYAU À PAROI SIMPLE	
	Canada	**USA**
A	14" (356 mm)	14" (356 mm)
B	20" (508 mm)	20" (508 mm)
C	16" (406 mm)	16" (406 mm)
L	76" (1930 mm)	76" (1930 mm)

	DÉGAGEMENTS DE L'APPAREIL AVEC UN TUYAU À PAROI DOUBLE	
	Canada	**USA**
A	9" (229 mm)	9" (229 mm)
B	17" (432 mm)	17" (432 mm)
C	14" (356 mm)	14" (356 mm)
L	76" (1930 mm)	76" (1930 mm)

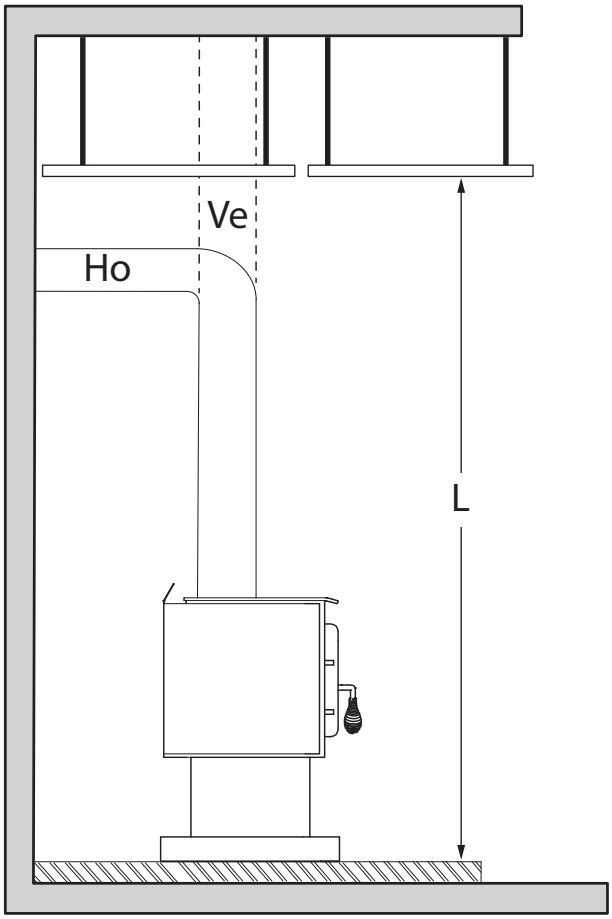

Figure 12: Dégagements - Plafond

Si les dégagements ci-dessus sont rencontrés, alors les distances mesurées à partir de la buse seront :

	DISTANCES[17] DE LA BUSE AVEC TUYAU À PAROI SIMPLE	
	Canada	**USA**
D	18" (457 mm)	18" (457 mm)
E	26" (660 mm)	26" (660 mm)
F	23" (584 mm)	23" (584 mm)

	DISTANCES[17] DE LA BUSE AVEC TUYAU À PAROI DOUBLE	
	Canada	**USA**
D	12 ¼" (311 mm)	12 ¼" (311 mm)
E	23" (584 mm)	23" (584 mm)
F	20 7/8" (530 mm)	20 7/8" (530 mm)

FRANÇAIS

[17] Les distances de tuyau listées dans ce tableau se réfèrent aux distances obtenues lorsque le poêle est installé en accord avec les dégagements de l'appareil mentionnés ci-dessus.

3.1.4 Dans une alcôve combustible

Voir section 3.1 pour installation tuyau simple.

	DÉGAGEMENTS DE L'APPAREIL AVEC UN TUYAU À PAROI DOUBLE	
	Canada	**USA**
A	9" (229 mm)	9" (229 mm)
B	17" (432 mm)	17" (432 mm)
K	48" (1219 mm)	36" (914 mm)
L	76" (1930 mm)	76" (1930 mm)

	DISTANCES[19] DE LA BUSE AVEC TUYAU À PAROI DOUBLE	
	Canada	**USA**
D	12 ¼" (311 mm)	12 ¼" (311 mm)
E	23" (584 mm)	23" (584 mm)

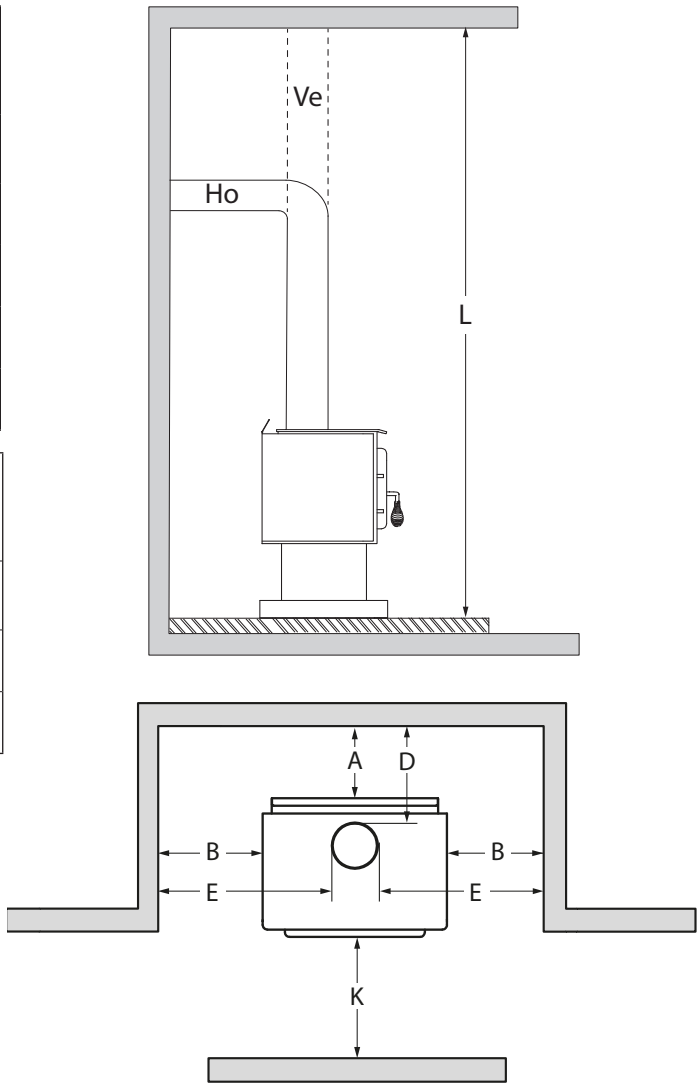

Figure 13: Dégagements - Alcôve

3.1.5 Maison mobile

Il est strictement **interdit** d'installer un appareil avec un **tuyau à simple paroi** dans une **maison mobile.**

	DÉGAGEMENTS DE L'APPAREIL AVEC UN TUYAU À PAROI DOUBLE	
	Canada	**USA**
A	11" (279 mm)	11" (279 mm)
B	19" (483 mm)	19" (483 mm)
C	14" (356 mm)	14" (356 mm)
L	84" (2134 mm)	84" (2134 mm)

	DISTANCES[18] DE LA BUSE AVEC TUYAU À PAROI DOUBLE	
	Canada	**USA**
D	14 ¼" (362 mm)	14 ¼" (362 mm)
E	25" (635 mm)	25" (635 mm)
F	20 7/8" (530 mm)	20 7/8" (530 mm)

FRANÇAIS

[18] Les distances de tuyau listées dans ce tableau se réfèrent aux distances obtenues lorsque le poêle est installé en accord avec les dégagements de l'appareil mentionnés ci-dessus.

3.1.6 Maison mobile avec écran mural AC02762

Il est strictement **interdit** d'installer un appareil avec un **tuyau à simple paroi** dans une **maison mobile.**

	DÉGAGEMENTS DE L'APPAREIL AVEC UN TUYAU À PAROI DOUBLE	
	Canada	**USA**
A	3" (76 mm)	3" (76 mm)
B	3" (76 mm)	3" (76 mm)
C	3" (76 mm)	3" (76 mm)
L	84" (2134 mm)	84" (2134 mm)

	DISTANCES[19] DE LA BUSE AVEC TUYAU À PAROI DOUBLE	
	Canada	**USA**
D	6 ¼" (159 mm)	6 ¼" (159 mm)
E	9" (229 mm)	9" (229 mm)
F	9 7/8" (251 mm)	9 7/8" (251 mm)

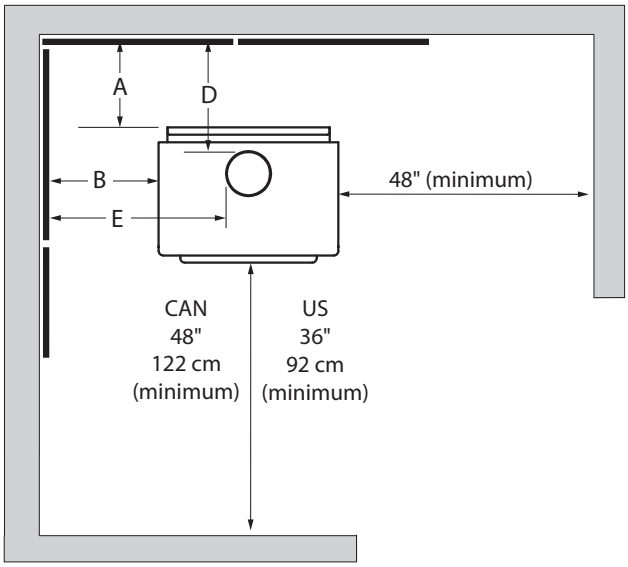

Figure 14: Dégagements - Vue dessus avec écran

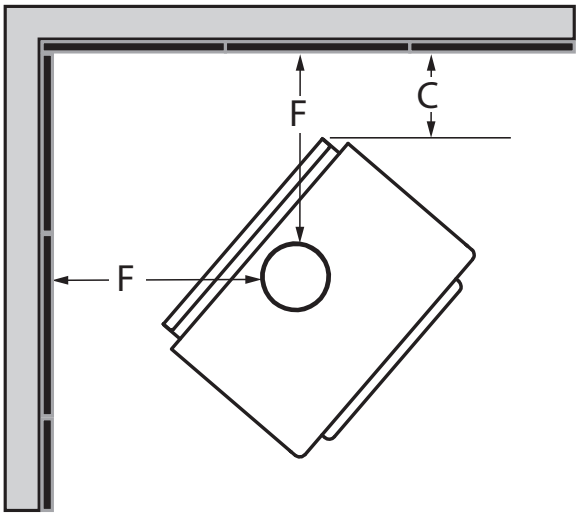

Figure 15: Dégagements - Coin avec écran

Si la réduction de dégagement se trouve du même côté que la poignée de porte, positionner le poêle à minimum 6 po du mur latéral (dégagement B), autrement il peut être situé au dégagement indiqué dans le tableau ci-haut.

FRANÇAIS

[19] Les distances de tuyau listées dans ce tableau se réfèrent aux distances obtenues lorsque le poêle est installé en accord avec les dégagements de l'appareil mentionnés ci-dessus.

4. Protection de plancher

Cet appareil rencontre les exigences de la norme CAN/ULC-S627 et convient à une installation sur un plancher combustible. Il faut toutefois le placer sur une surface ininflammable pour protéger le plancher des tisons chauds qui pourraient tomber lors du chargement.

La protection de plancher doit être une surface incombustible continue telle que de l'acier d'une épaisseur minimale de 0.015" (0.38 mm), de la céramique, un panneau de béton, de la brique ou tout autre matériel équivalent approuvé comme protection de plancher. Aucun facteur R n'est requis.

La céramique doit être placée sur un panneau incombustible continu afin d'éviter que des tisons puissent être mis en contact avec le plancher à travers des fissures ou des manques dans le coulis de la céramique. Consulter le code local pour les alternatives approuvées. Aucune protection n'est requise si l'appareil est installé sur une surface incombustible (ex : plancher de béton).

	PROTECTION DE PLANCHER	
	Canada	**USA**
G[20]	8" (203 mm)	N/A
H	8" (203 mm)	N/A
I	18" (457 mm) à partir de l'ouverture de porte	16" (203 mm) à partir de l'ouverture de porte
J	N/A	8" (203 mm)
K	34 ½" (876 mm)	31 ¼ (794 mm)
N[21]	N/A	Voir note 21
S	48 ¾" (1238 mm)	38 ¾" (984 mm)
T	34 ½" (876 mm)	27 ½" (698 mm)
U	34 ½" (876 mm)	31 ¼ (794 mm)
V	66" (1676 mm)	54 3/8" (1381 mm)

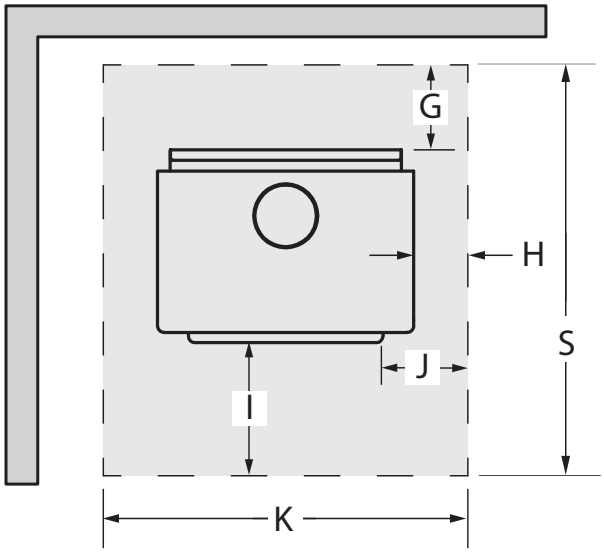

Figure 16: Protection de plancher

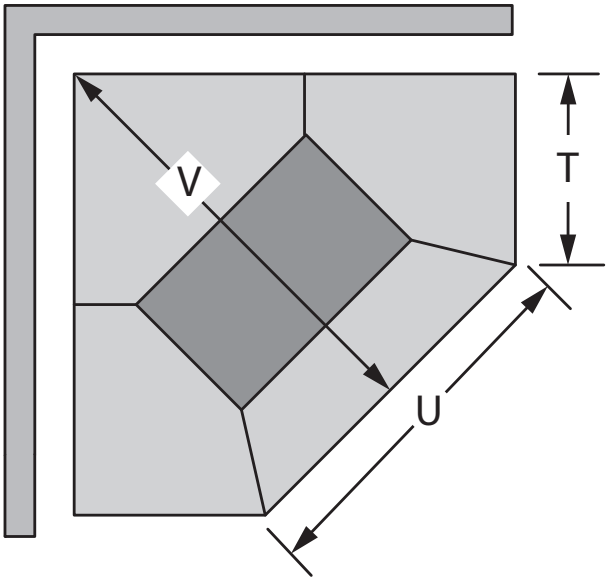

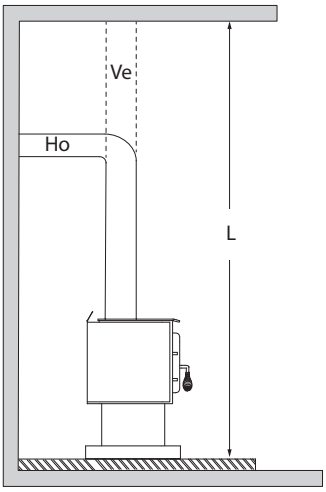

[20] La protection de plancher se limite au dégagement arrière (G) si ce dernier est inférieur à 8 pouces (203 mm).
[21] Seulement requis sous la section horizontale (Ho) du connecteur. Doit excéder d'au moins 2" (51 mm) de chaque côté du connecteur.

FRANÇAIS

5. Réduction sécuritaire des dégagements

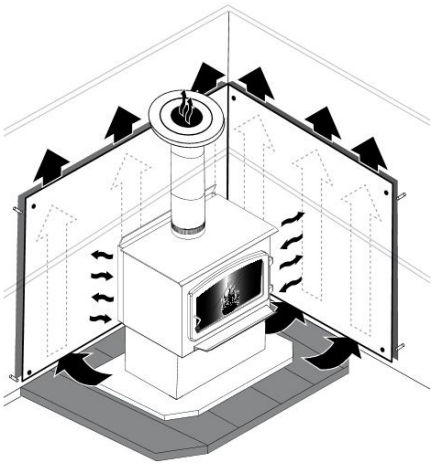

Il est souvent désiré d'occuper le moins d'espace possible lors de l'installation d'un poêle à bois. Pour ce faire, il est possible de réduire les dégagements de façon sécuritaire et approcher l'appareil plus près des murs en installant, de façon permanente, un écran entre le poêle et le matériau inflammable. Les règles s'appliquant aux écrans de sécurité sont parfois compliquées. Lire et appliquer les instructions soigneusement. Certaines régions peuvent avoir une réglementation différente de celle-ci. Consulter le code du bâtiment local ou contacter le service des incendies pour connaître les restrictions et les exigences d'inspection et d'installation de la région.

5.1 Règles de construction de l'écran

- Les colles utilisées dans la construction des écrans ne doivent ni s'enflammer, ni perdre leurs propriétés adhésives aux températures qui seront atteintes.
- La quincaillerie d'assemblage doit permettre une ventilation verticale complète.
- La quincaillerie d'assemblage qui pénètre dans le matériau combustible à partir de la surface de l'écran ne peut être utilisée que sur les rebords de l'écran.

A) Dégagement minimum entre le dessus de l'appareil et le plafond sans protection (pour un plafond à 72" du plancher): 45 ¼" (1149 mm)
B) Dépassement de l'écran plus haut que l'appareil : 20" (500 mm)
C) Espace minimum derrière l'écran : 1" (25 mm) aux É.-U. et 7/8" (21 mm) au Canada
D) Dégagement au bas de l'écran : minimum 1" (25 mm) et maximum 3" (75 mm)
E) Dégagement minimum du haut de l'écran au plafond : 3" (75 mm)
F) La quincaillerie d'assemblage ne doit pas être placée à moins de 8" (200 mm) de l'axe central de l'appareil
G) Dégagement des rebords de l'écran aux murs de côtés et arrière pour écrans de plafond : 3" (75 mm)
H) Dépassement de l'écran au-delà des côtés de l'appareil : 18" (450 mm)

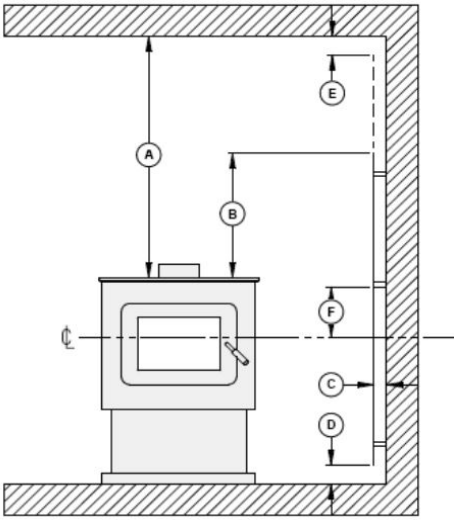

Figure 17: Dégagements pour l'écran de chaleur

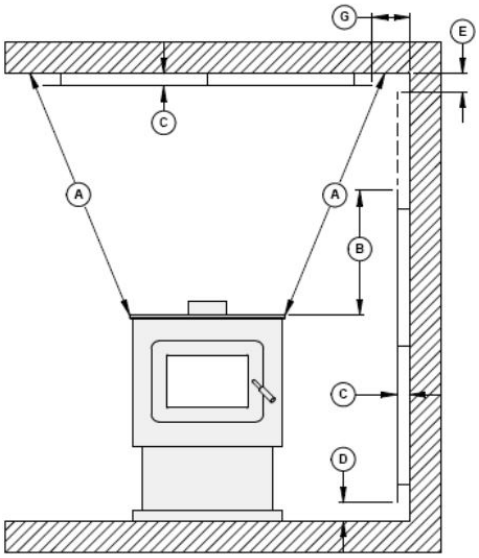

Figure 18: Dégagements pour l'écran de chaleur

FRANÇAIS

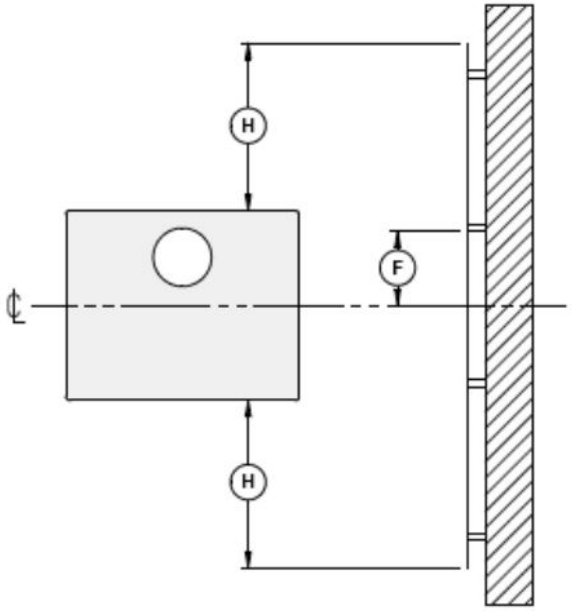

Figure 19: Dégagements pour l'écran de chaleur

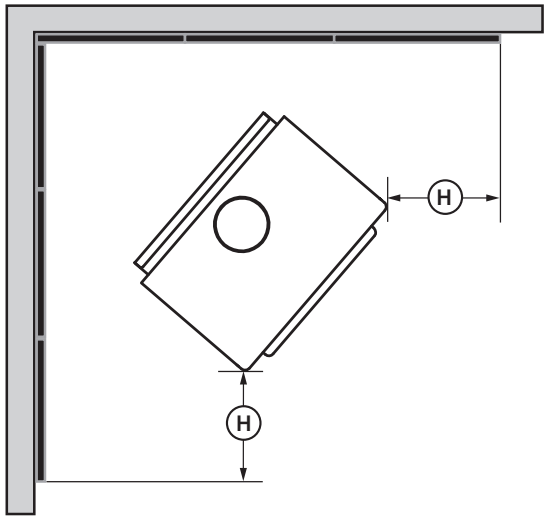

Figure 20: Dégagements pour l'écran de chaleur

FRANÇAIS

TYPE D'ÉCRAN	POURCENTAGES DE RÉDUCTION DES DÉGAGEMENTS PERMIS				
	CÔTÉS ET ARRIÈRE		DESSUS (PLAFOND)		
	CAN /É-U (%)	É-U MIN.	CAN /É-U (%)	É-U MIN.	
Tôle, épaisseur 24ga au minimum (0,61 mm), espacé du mur d'au moins 1 po (25 mm)* par des cales ininflammables.	67	12" (305 mm)	50	18" (457 mm)	
Tuiles de céramique ou matériau ininflammable équivalent placés sur un panneau ininflammable espacé du mur d'au moins 1 po (25 mm)* par des cales ininflammables.	50	18" (457 mm)	33	24" (610 mm)	
Tuiles de céramique ou matériau ininflammable équivalent placés sur un panneau ininflammable recouvert d'une tôle d'au moins 24ga d'épaisseur (0,61 mm) espacé du mur d'au moins 1 po (25 mm)* par des cales ininflammables.	67	12" (305 mm)	50	24" (610 mm)	
Brique, espacée du mur d'au moins 1 po (25 mm)* par des cales ininflammables.	50	18" (457 mm)	N/A	N/A	
Brique, devant une tôle d'une épaisseur d'au moins 24ga (0,61 mm), espacée du mur d'au moins 1 po (25 mm)* par des cales ininflammables.	67	12" (305 mm)	N/A	N/A	

* Au Canada, cet espace peut être de 7/8" (21 mm)

FRANÇAIS

6. INSTALLATION DES OPTIONS SUR VOTRE PRODUIT

6.1 Panneaux décoratifs

LES IMAGES PRÉSENTÉES SONT SEULEMENT À TITRE INDICATIF ET PEUVENT ÊTRE DIFFÉRENTES DE VOTRE PRODUIT, MAIS L'ASSEMBLAGE RESTE IDENTIQUE.

Pour retirer le panneau décoratif **(A)**, retirer les vis **(B)** et pousser sur le panneau vers l'avant pour le décrocher du support **(C)**.

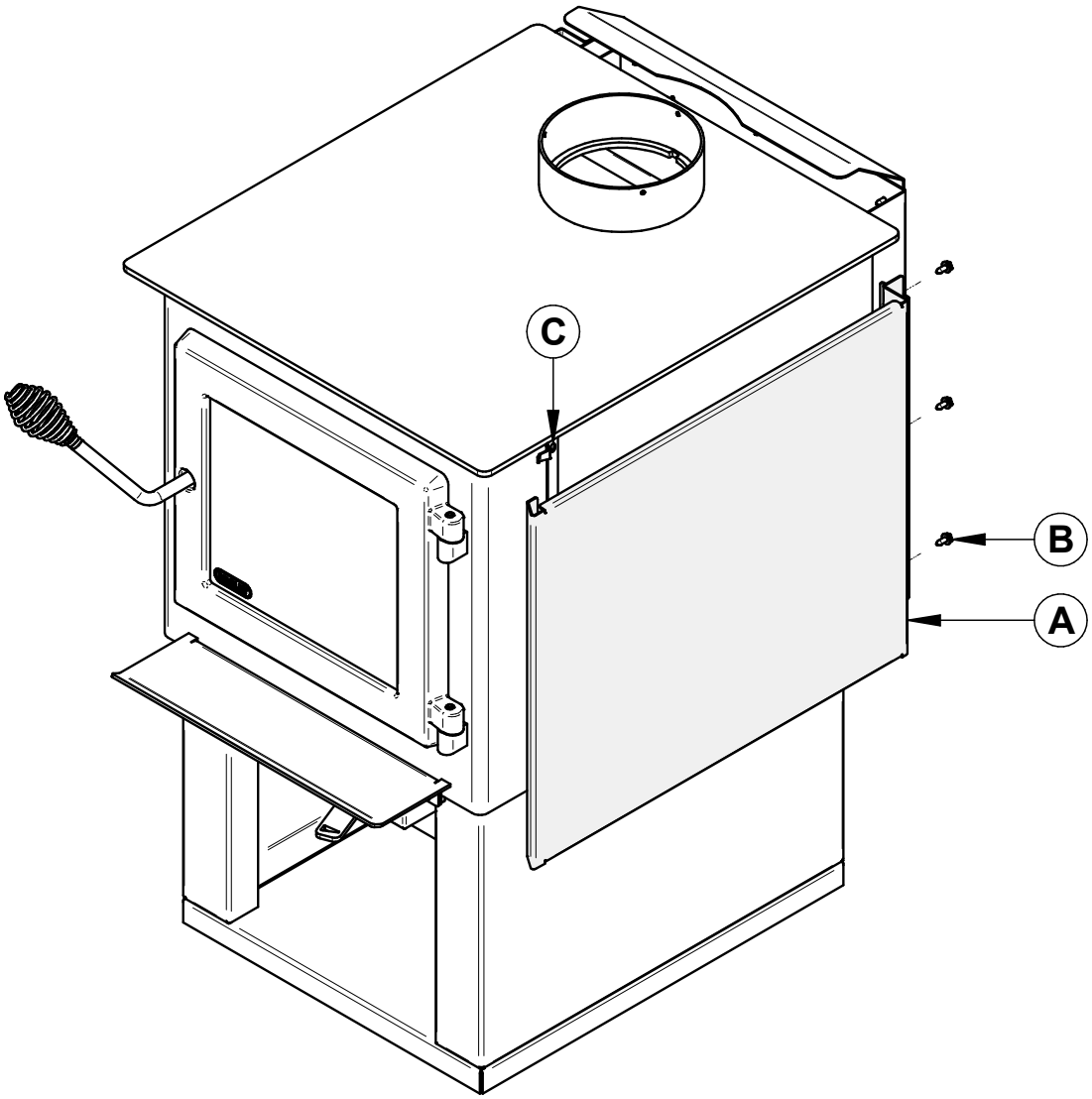

FRANÇAIS

6.2 Installation d’un ensemble d’entrée d’air frais optionnel

LES IMAGES PRÉSENTÉES SONT SEULEMENT À TITRE INDICATIF ET PEUVENT ÊTRE DIFFÉRENTES DE VOTRE PRODUIT, MAIS L’ASSEMBLAGE RESTE IDENTIQUE.

Ce poêle, approuvé maison mobile, requiert l’installation d’un ensemble d’entrée d’air frais **(A)** et d’un tuyau isolé flexible **(B)** de type HVAC (doit être conforme aux normes ULC S110 ou UL 181, classe 0 ou classe 1), vendus séparément. Voir le manuel d’installation de l’ensemble d’entrée d’air frais pour plus de détails.

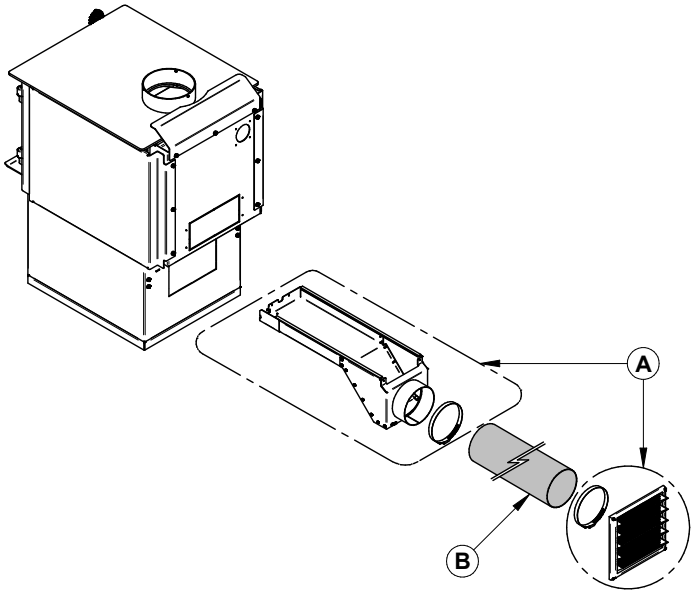

Les étapes suivantes doivent être réalisées avant de pouvoir installer l'entrée d'air frais optionnel.

1. Retirer les deux vis **(C)** situées à l'arrière du poêle qui retiennent la plaque coupe-chaleur sous le poêle à bois.

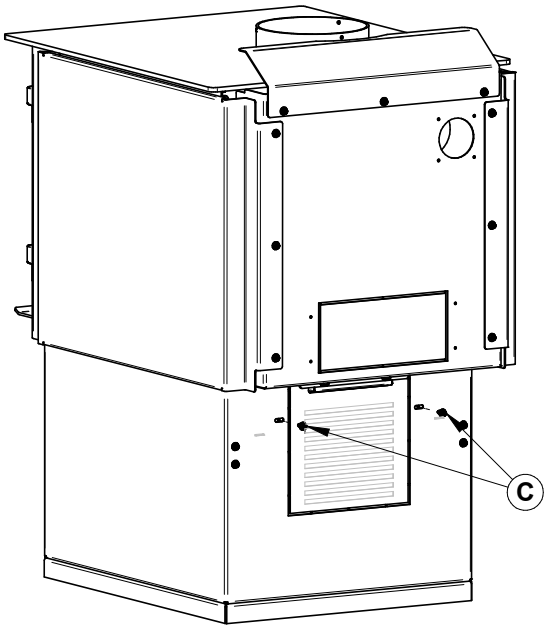

2. Retirer le couvercle du contrôle d'air **(D)**. Pour ce faire, dévisser les deux vis **(E)** qui le

FRANÇAIS

maintiennent sur le poêle.

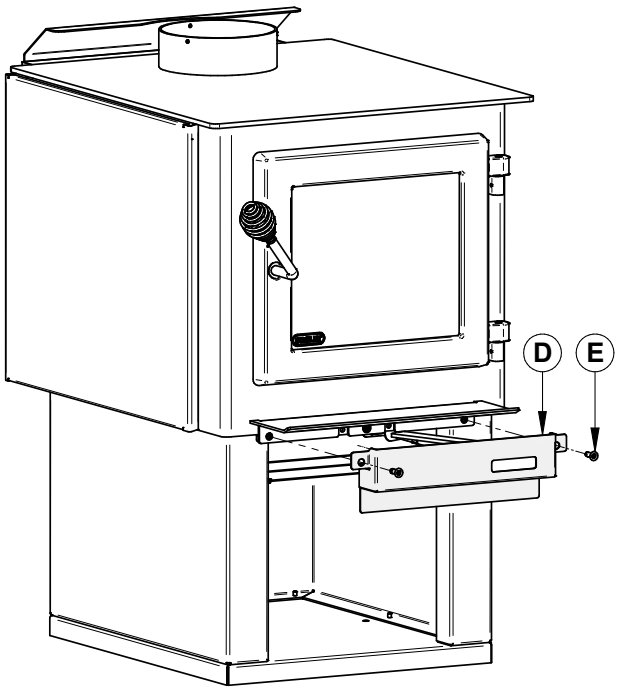

3. Tirer fermement sur la plaque coupe-chaleur **(F)** afin de la retirer.

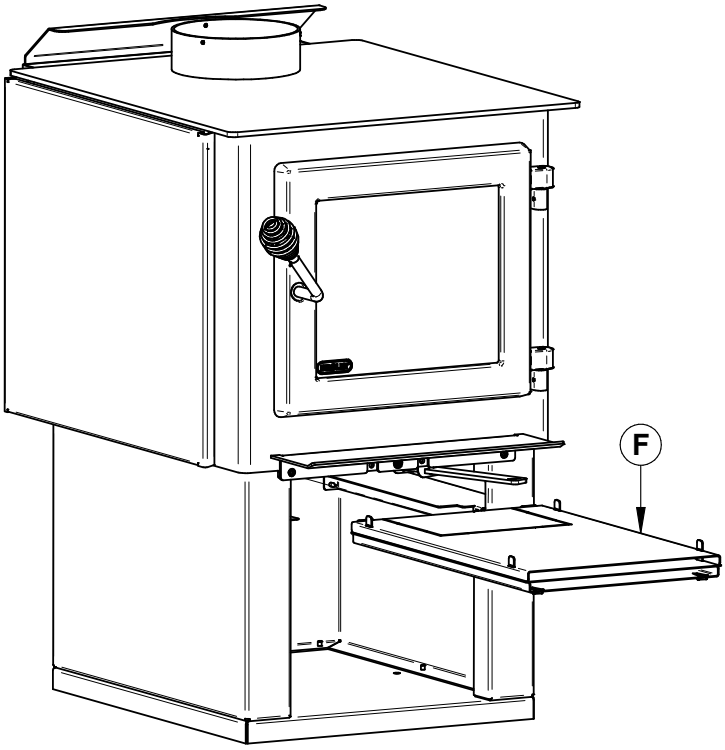

FRANÇAIS

4. Retirer les trois plaques découpées dans les plaques coupe-chaleur **(F)** en coupant les microjoints avec des pinces.

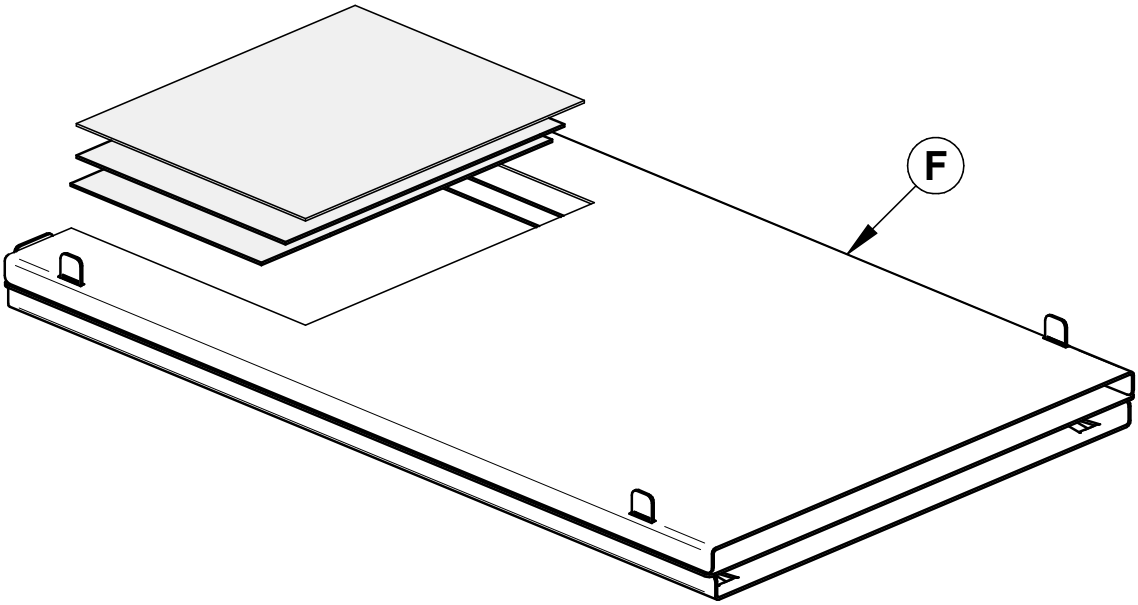

5. Retirer la plaque à l'arrière du poêle en coupant les microjoints avec des pinces.

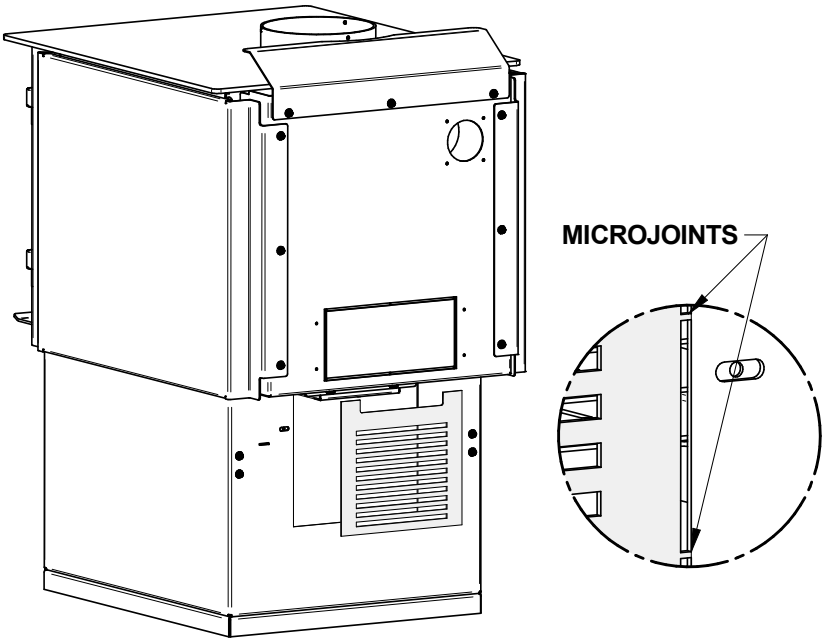

FRANÇAIS

6.3 Installation du pare-étincelles optionnel

LES IMAGES PRÉSENTÉES SONT SEULEMENT À TITRE INDICATIF ET PEUVENT ÊTRE DIFFÉRENTES DE VOTRE PRODUIT, MAIS L'ASSEMBLAGE RESTE IDENTIQUE.

Aux États-Unis ou dans les provinces régies par une limite d'émission de particules (ex. : US EPA), l'utilisation des poêles à bois porte ouverte avec un pare-étincelles est interdite.

Il est strictement interdit d'utiliser ce poêle à bois avec un pare-étincelles dans une maison mobile.

1. Ouvrir la porte.
2. Tenir le pare-étincelles à l'aide des deux poignées et approchez-le de l'ouverture de porte.

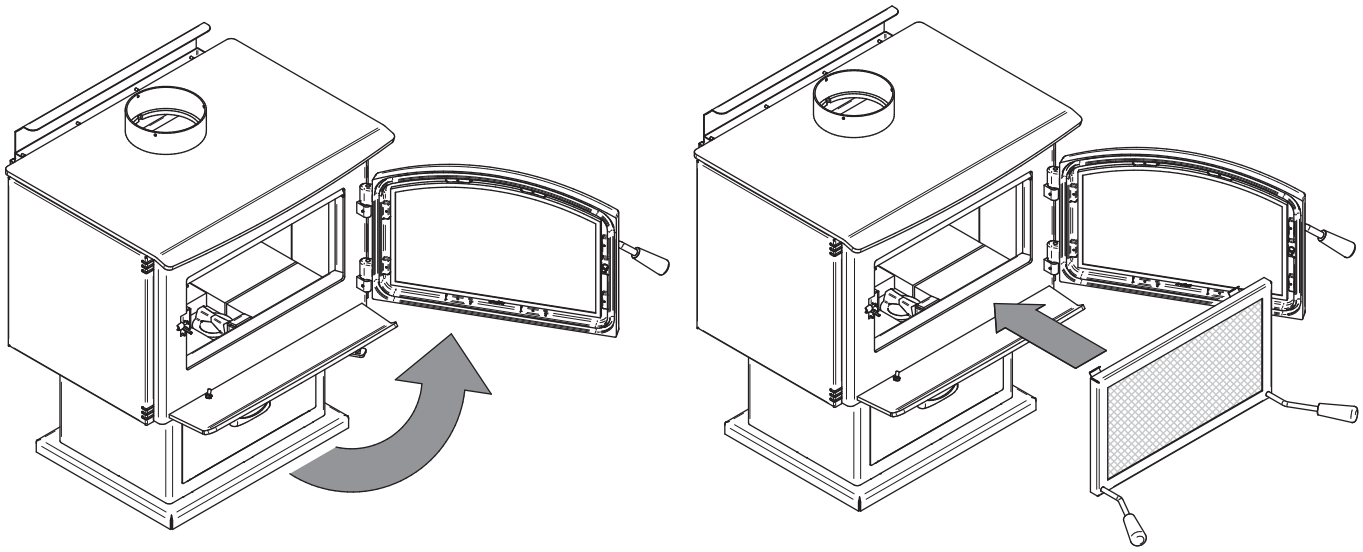

3. Incliner la partie supérieure du pare-étincelles vers le haut de l'ouverture de porte. Ensuite, insérer les deux crochets du haut du pare-étincelles derrière le déflecteur d'air primaire tel qu'illustré.
4. Soulever le pare-étincelles et pousser la partie inférieure vers le poêle puis laisser-le descendre jusqu'à ce que les crochets du bas soient derrière le rebord d'ouverture de porte inférieur.

Attention: Ne jamais laisser l'appareil sans surveillance lorsque le pare-étincelles est utilisé.

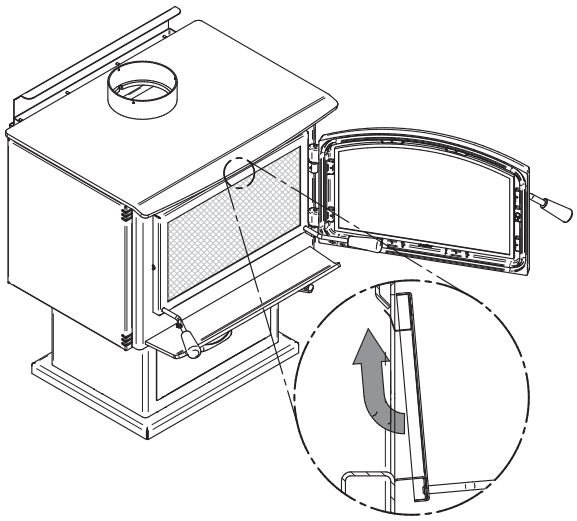

FRANÇAIS

6.4 Installation du ventilateur (AC02050) et du thermodisque (AC02055) optionnels

LES IMAGES PRÉSENTÉES SONT SEULEMENT À TITRE INDICATIF ET PEUVENT ÊTRE DIFFÉRENTES DE VOTRE PRODUIT, MAIS L'ASSEMBLAGE RESTE IDENTIQUE.

Un ventilateur ainsi qu'un thermodisque, vendus séparément, peuvent être installés sur le poêle. L'installation du ventilateur et du thermodisque est identique pour un poêle sur pattes ou sur piedestal. Le thermodisque permet au ventilateur de fonctionner seulement lorsque le poêle est suffisament chaud. Voir les instructions fournies avec le thermodisque pour plus de détails.

1. Retirer la plaque à l'arrière du poêle en coupant les microjoints avec des pinces.

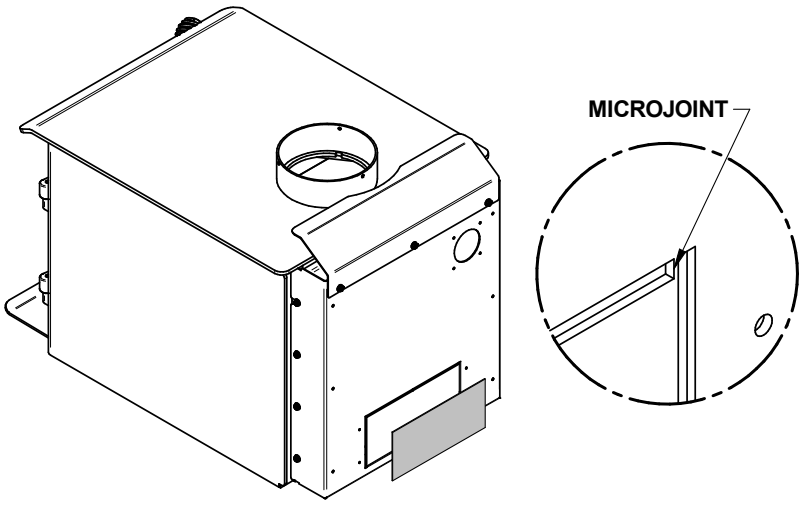

2. Visser le ventilateur **(D)** en place en utilisant les vis **(C)** incluses dans le manuel d'installation. Visser le thermodisque **(A)** avec les vis **(B)** fournies avec le thermodisque à l'arrière du poêle. **Le cordon électrique du ventilateur ne doit pas toucher à aucune surface du poêle de façon à éviter les décharges électriques ou les incendies. Le cordon électrique ne doit pas passer sous le poêle.**

Avertissement – Le ventilateur doit être débranché de la source d'alimentation électrique avant de procéder à l'installation.

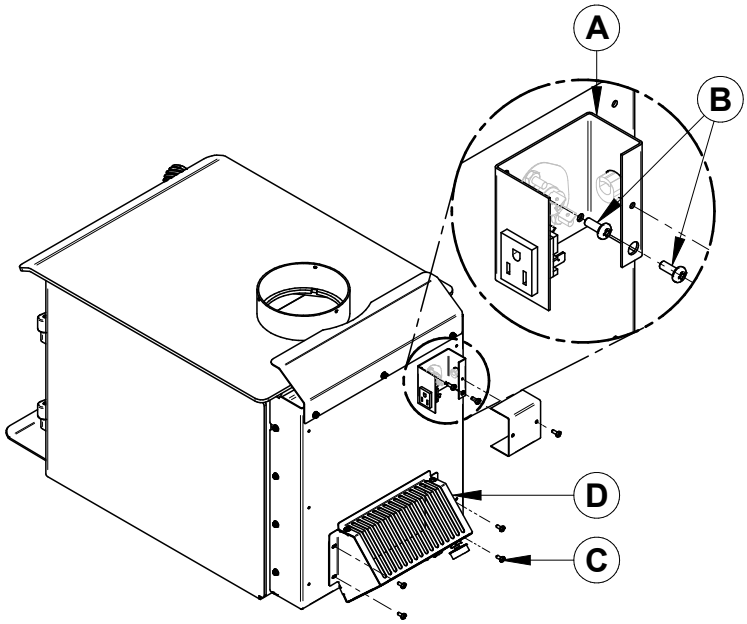

FRANÇAIS

6.5 Installation des tubes d'air et des coupe-feux

Note: Il y a quatre tubes d'air secondaire sur ce poêle. Les deux du fond sont identiques, alors que les deux autres sont différents. Leur positionnement est important pour assurer une combustion optimale. Un code est gravé sur chaque tube pour les identifier. Référez-vous aux codes pour les étapes qui suivent.

1. Pour installer les tubes, incliner et insérer le tube d'air secondaire dans le trou de la canalisation droite. Ensuite, lever et pousser le tube vers la gauche dans le trou correspondant de la canalisation de gauche.

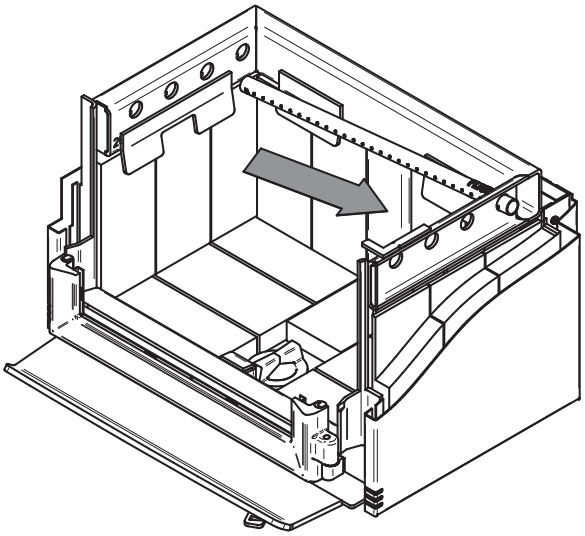

2. Aligner le chemin du tube et la dent dans le trou de la canalisation. Tenir le tube à l'aide d'une pince de serrage et suivre le mouvement décrit dans la figure ci-contre, pour le sécuriser en place. S'assurer que la dent touche le fond du chemin du tube.

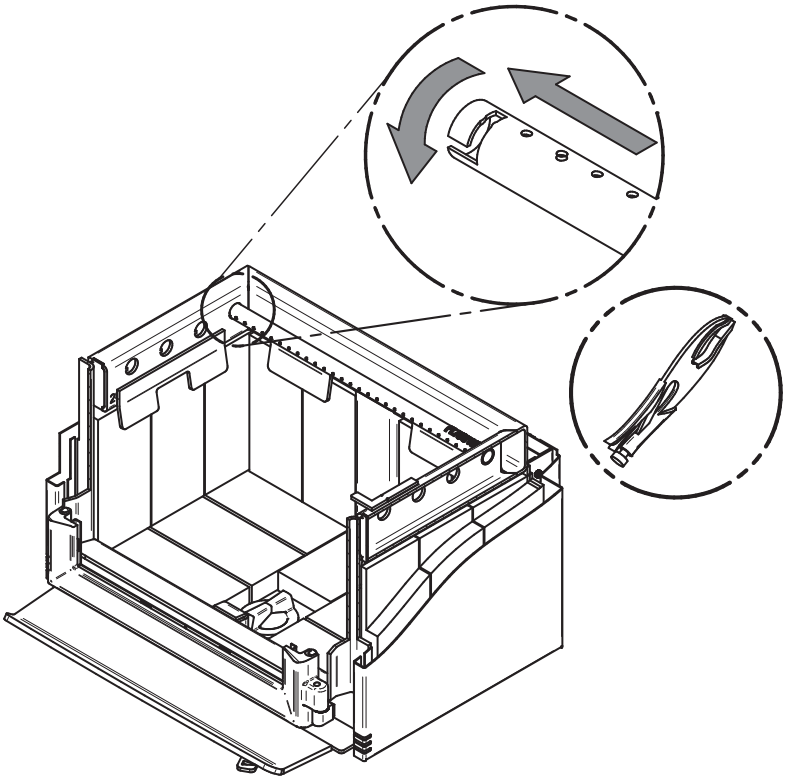

FRANÇAIS

3. Installer le coupe-feu du fond en premier et l'appuyer sur les reteneurs de coupe-feu dans le fond du produit. Poursuivre avec l'installation du premier tube situé au fond.

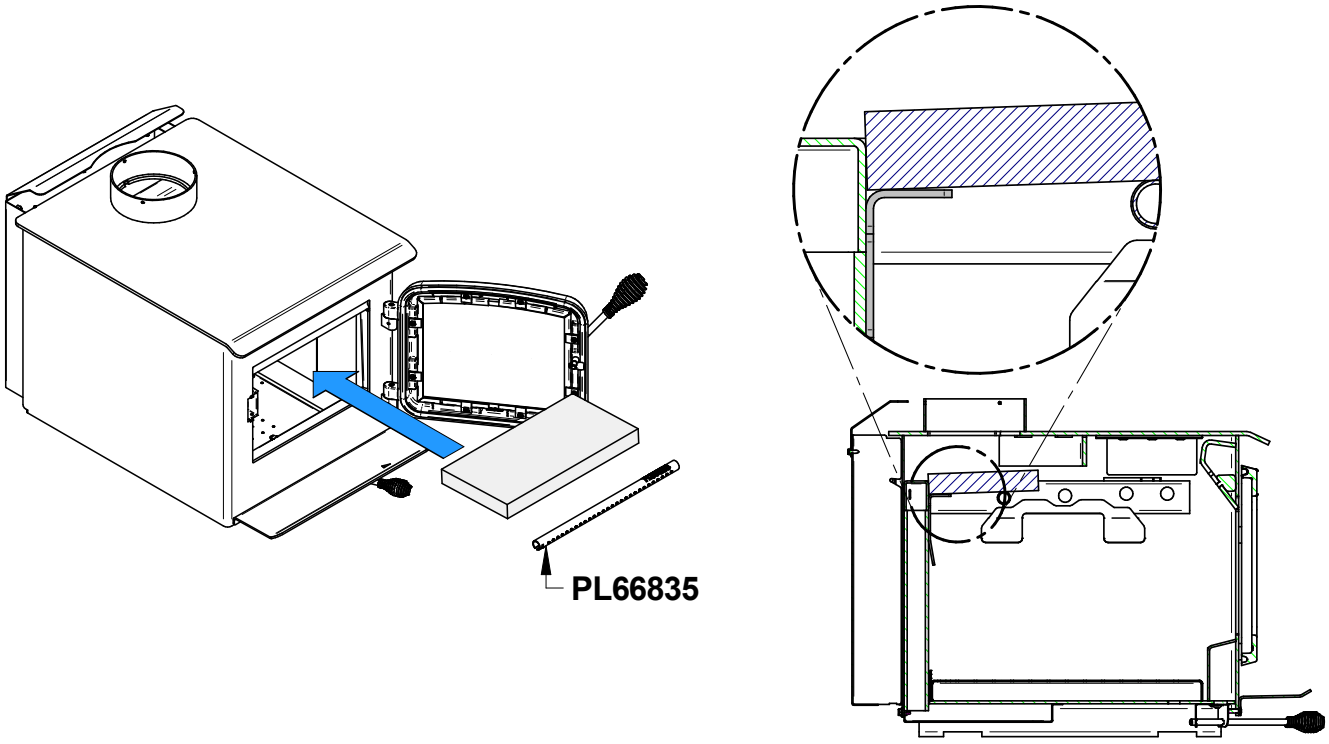

4. Installer le prochain tube à la suite du premier, installer le deuxième coupe-feu et poursuivre avec l'installation du troisième et quatrième tube.

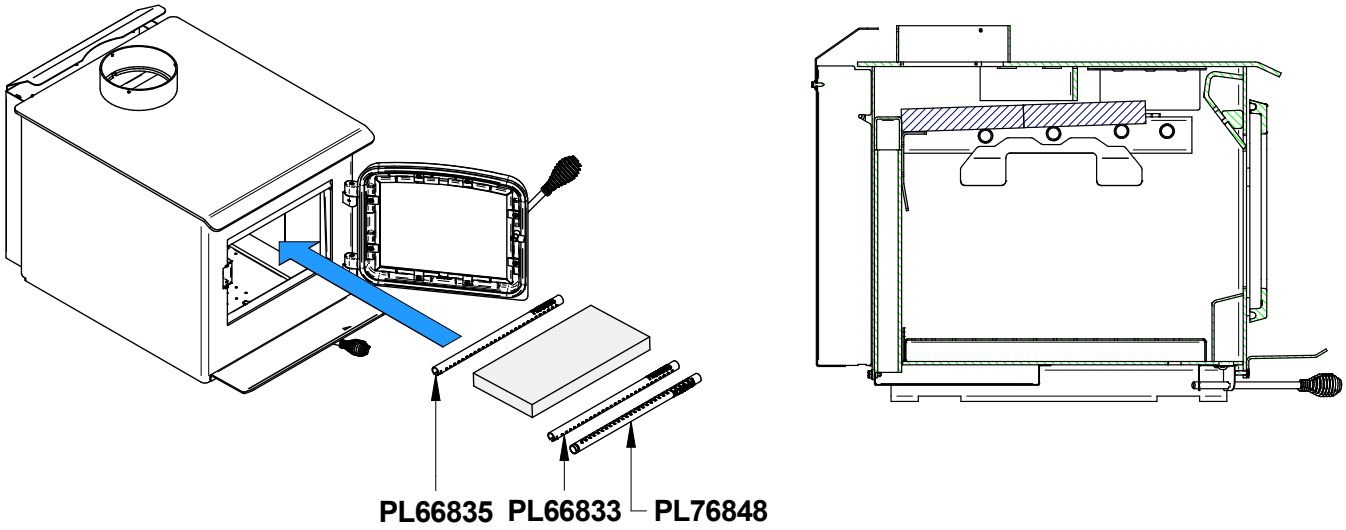

Pour remplacer les tubes et les coupe-feux, suivre les étapes ci-dessus dans l'ordre inverse.

FRANÇAIS

6.6 Installation dans une maison mobile

LES IMAGES PRÉSENTÉES SONT SEULEMENT À TITRE INDICATIF ET PEUVENT ÊTRE DIFFÉRENTES DE VOTRE PRODUIT, MAIS L'ASSEMBLAGE RESTE IDENTIQUE.

Visser le poêle en place avec la quincaillerie appropriée.

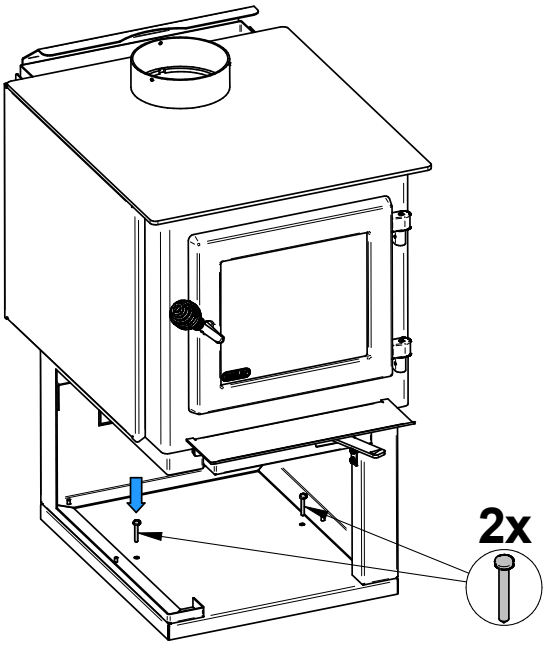

FRANÇAIS

7. Entretien/Remplacement des pièces

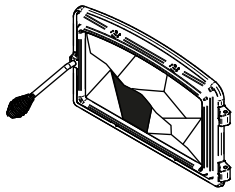

Ne pas nettoyer la vitre lorsque le poêle est chaud.

Ne jamais faire un usage abusif de la porte en la frappant ou en la claquant.

Ne pas utiliser l'appareil si la vitre est craquée ou brisée.

7.1 Remplacement de la vitre

La vitre utilisée est un verre céramique 5/32" (4 mm) d'épaisseur, testée pour des températures pouvant atteindre 1400 °F. Les dimensions de la vitre sont 10 1/4" L X 8 3/4" H. Si la vitre se brise, il faudra la remplacer avec un verre céramique provenant de SCHOTT ayant les mêmes spécifications. Contacter un détaillant pour obtenir une vitre de remplacement d'origine.

AVERTISSEMENT: NE PAS UTILISER DE MATÉRIAUX DE SUBSTITUTION LORS DU REMPLACEMENT DE LA VITRE.

Pour retirer ou remplacer la vitre (D):

LES IMAGES PRÉSENTÉES SONT SEULEMENT À TITRE INDICATIF ET PEUVENT ÊTRE DIFFÉRENTES DE VOTRE PRODUIT, MAIS L'ASSEMBLAGE RESTE IDENTIQUE.

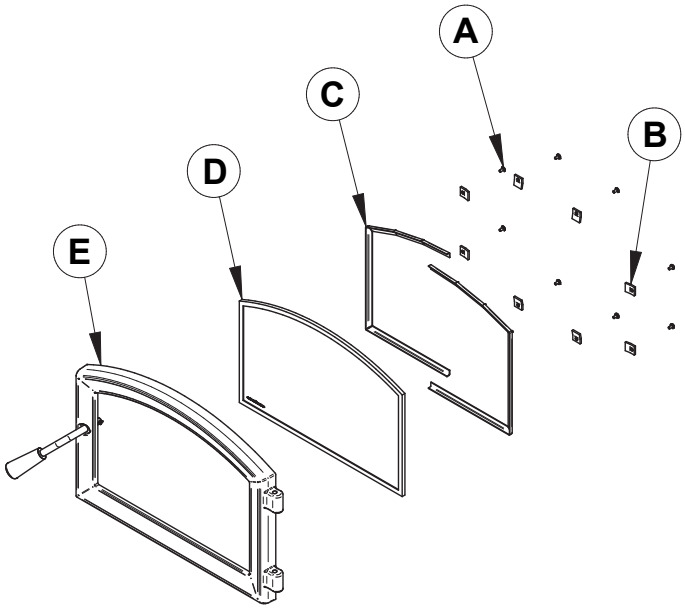

1. Soulever la porte **(E)** pour la retirer de ses pentures et la déposer sur une surface douce et plane.
2. Retirer les huit vis **(A)**, les huit dispositifs de retenue de vitre **(B)**, ainsi que les cadres en métal **(C)** qui retiennent la vitre.
3. Retirer la vitre **(D)**. Si elle est endommagée, installer une nouvelle vitre en place. La nouvelle vitre doit avoir un joint d'étanchéité tout le tour. Voir la procédure d'installation.
4. Réinstaller la vitre, en prenant soin de bien la centrer dans la porte. Ne pas trop serrer les vis.

Les deux principales causes de bris de vitre sont un positionnement inégal dans la porte et des vis de rétention trop serrées.

FRANÇAIS

7.2 Joint d'étanchéité de la vitre

Le nouveau joint est plat, encollé et est fait de fibre de verre tressée.
Le joint doit être centré sur la vitre.

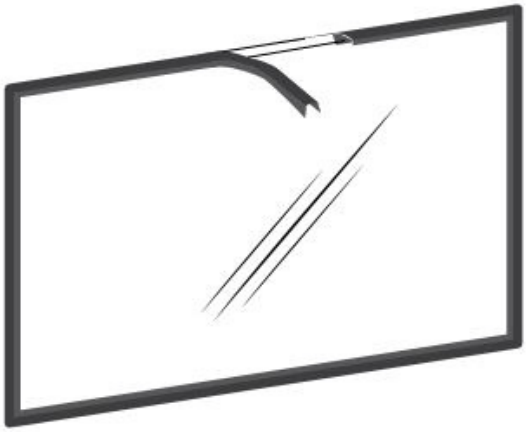

1. Suivre les instructions précédentes pour retirer la vitre.
2. Retirer le vieux joint d'étanchéité et laver la vitre soigneusement.
3. Retirer une partie du papier qui recouvre l'adhésif et placer le joint sur une table, adhésif vers le haut.
4. Coller l'extrémité du joint au milieu d'un des côtés de la vitre, puis presser la vitre sur le joint, en prenant soin de bien la centrer sur le joint.
5. Retirer une plus grande partie du papier et tourner la vitre. Le joint ne doit pas être étiré durant l'installation.
6. Couper le joint à la longueur nécessaire.
7. Pincer le joint sur la vitre en faisant chevaucher le rebord, sur tout le pourtour.

En suivant ces instructions, les dégagements des bords sont maintenus.

7.3 Étanchéité de la porte

Afin d'obtenir un rendement optimal, la porte doit être parfaitement étanche avec la chambre à combustion. L'étanchéité de la porte peut être vérifiée en fermant et en verrouillant la porte sur un bout de papier. Le tour complet de la porte doit être vérifié. Si le papier glisse facilement à n'importe quel endroit, il faut soit ajuster la porte ou remplacer le joint d'étanchéité.

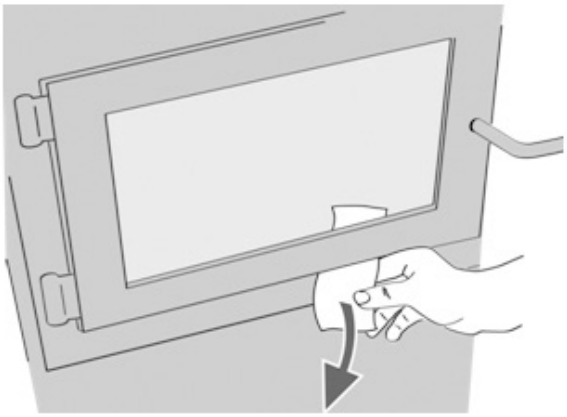

FRANÇAIS

7.3.1 Ajustement

L'alignement de la porte devrait être vérifié avant le premier allumage du poêle à bois, car il est possible qu'elle ne soit pas bien alignée.

Afin que la combustion du poêle offre un rendement optimal, la porte doit être parfaitement étanche avec la chambre à combustion. Le joint d'étanchéité doit être inspecté périodiquement afin d'obtenir une bonne étanchéité.

L'étanchéité peut être améliorée avec un ajustement simple du mécanisme de verrouillage :

1. Retirer la goupille de retenue fendue en tirant et tournant à l'aide d'une pince.
2. Tourner la poignée d'un tour dans le sens contraire des aiguilles d'une montre afin d'augmenter la pression entre le cadrage de la porte et la structure du poêle.
3. Réinstaller la goupille de retenue fendue en utilisant un petit marteau.

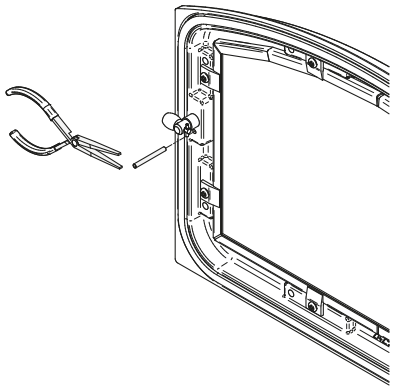

Figure 21: Retrait de la goupille de retenue

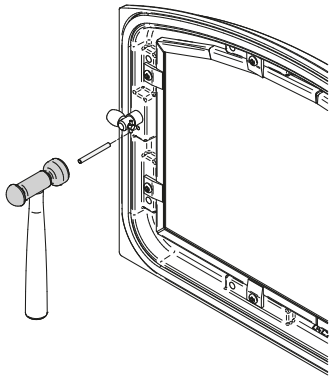

Figure 22: Installation de la goupille de retenue

7.3.2 Alignement des portes

Pour effectuer l'alignement, ouvrir la porte de l'appareil et dévissez légèrement les vis de pression situées sur les gonds de porte inférieur et supérieur à l'aide d'une clef Allen 3/32" pour libérer les tiges de penture ajustables.

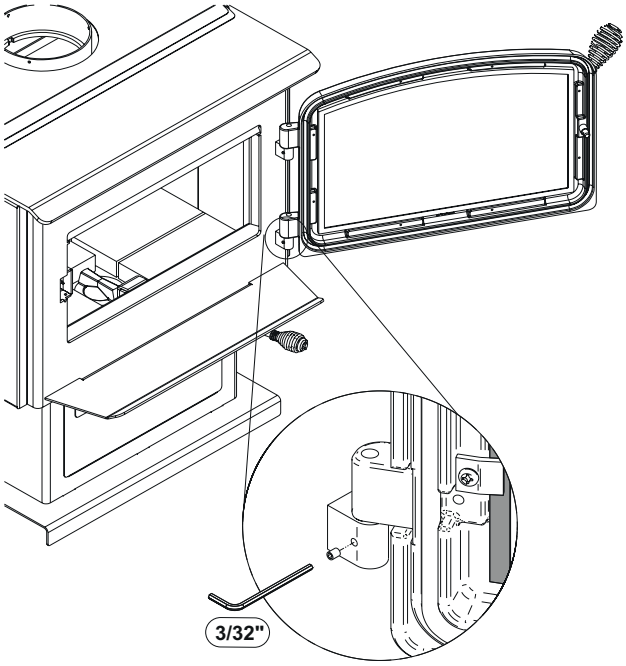

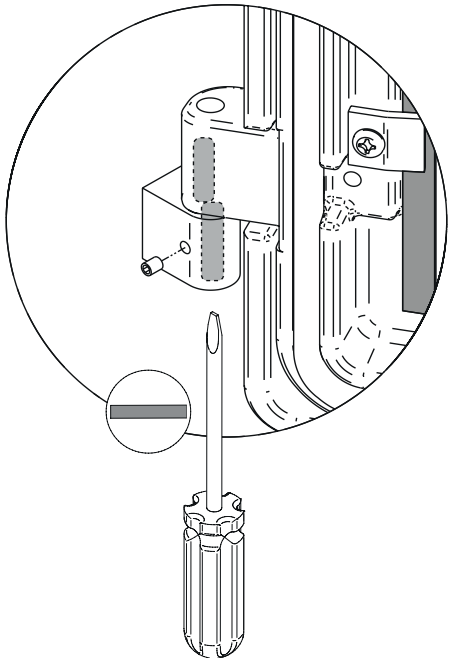

FRANÇAIS

À l'aide d'un tournevis plat, tourner les tiges de penture ajustables dans les sens indiqués pour ajuster la porte. Resserrer toutes les vis de pression sur les gonds de porte lorsque ces dernières sont aux positions désirées. Les configurations 1-2-3-4-5-6, indiquent dans quelle direction celles-ci agissent sur l'ajustement de la porte.

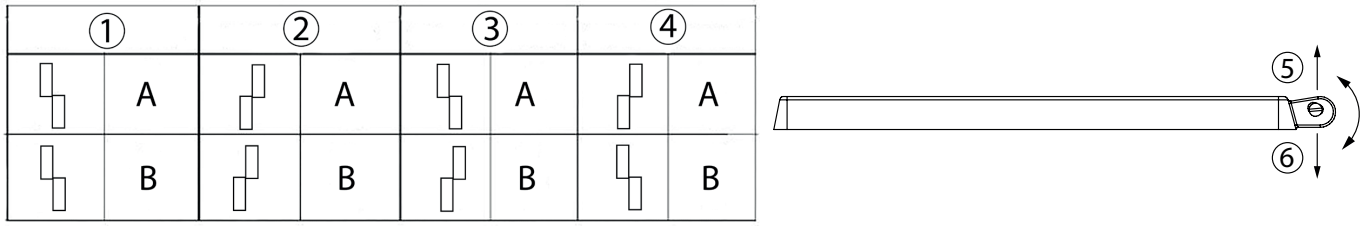

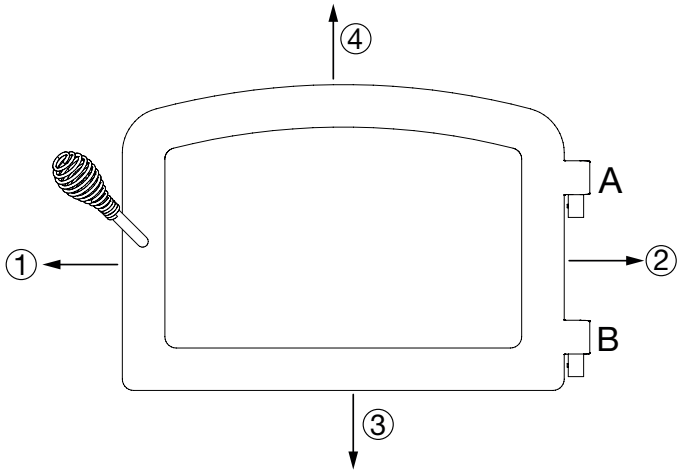

7.3.3 Joint d'étanchéité

Il est important de remplacer le joint d'étanchéité avec un autre ayant le même diamètre et la même densité afin de conserver une bonne étanchéité.

1. Retirer la porte et la placer face vers le bas sur une surface douce comme un torchon ou un morceau de tapis.
2. Retirer le vieux joint d'étanchéité de la porte. Utiliser un tournevis pour gratter la vieille colle à joint qui se trouve dans la rainure de la porte.
3. Appliquer un cordon d'environ 3/16" (5 mm) de silicone haute température dans la rainure de la porte. En partant du centre, côté charnières, installer le joint dans la rainure. Le joint ne doit pas être étiré lors de l'installation.
4. Laisser environ ½" (10 mm) de joint dépasser au moment de le couper et pousser l'extrémité dans la rainure. Repousser les fibres qui dépassent sous le joint vers le silicone.
5. Fermer la porte. Ne pas utiliser le poêle pendant 24 heures.

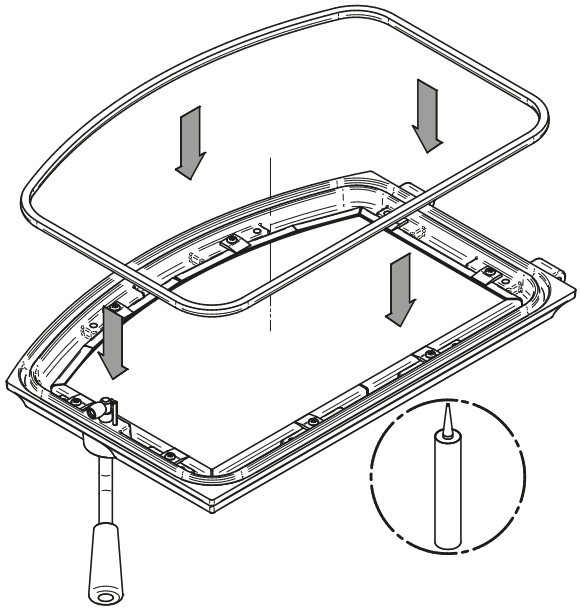

FRANÇAIS

7.4 Remplacer les reteneurs de bûche

Pour remplacer les reteneurs de bûche, retirer les 6 briques **(A)** du devant. Cela permettra d'échanger les reteneurs **(B)**.

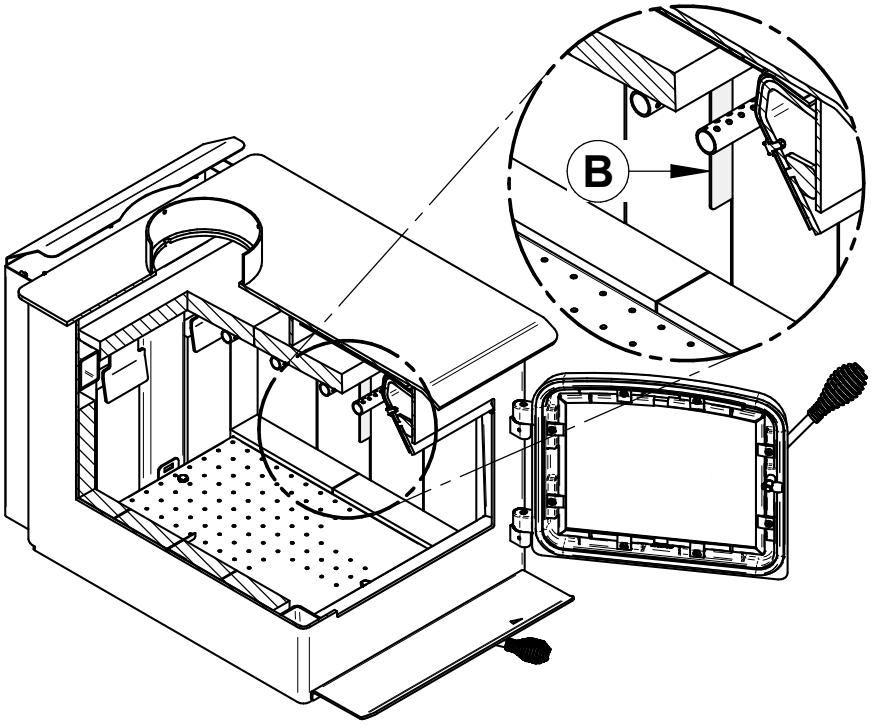

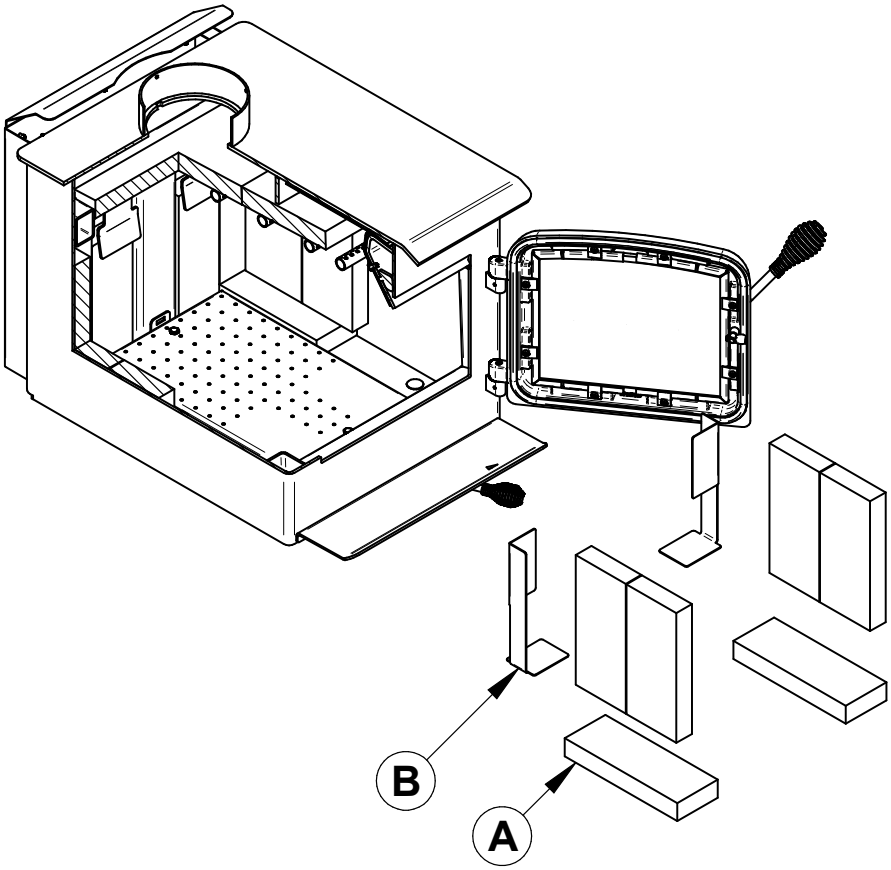

FRANÇAIS

7.5 Entretien de la grille de combustion

La grille de combustion doit être retirée une ou deux fois par année afin d'enlever les cendres accumulées sous la grille. Référez-vous à la procédure ci-dessous.

1. Retirer les 2 vis **(A)**.

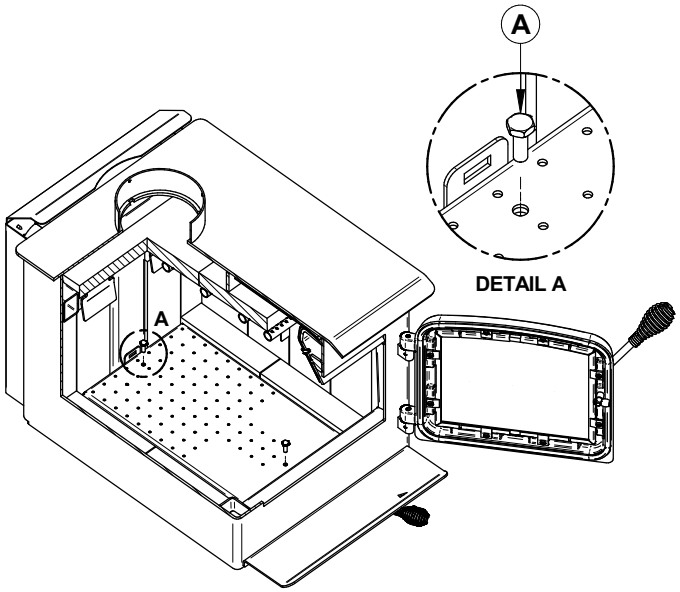

2. Utiliser un tournevis plat comme appui pour relever la grille de combustion **(B)**.

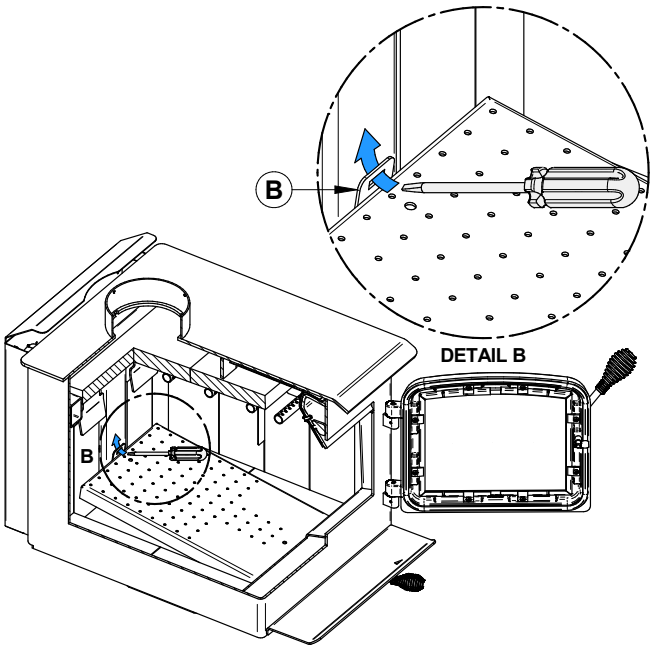

3. Retirer la grille de combustion **(B)**.

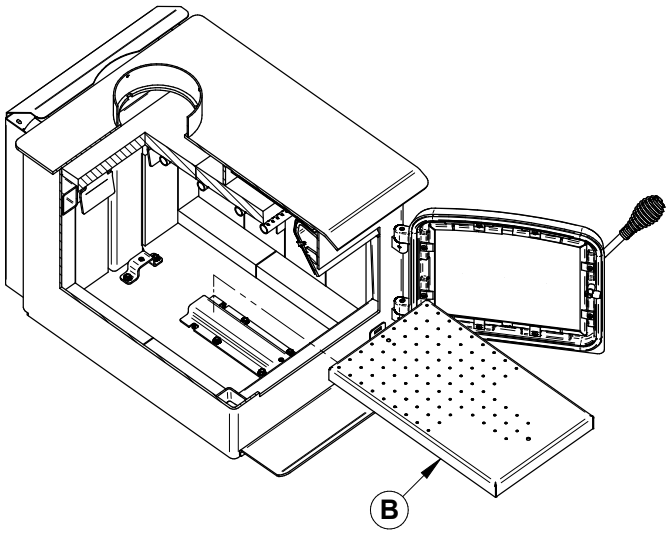

4. Nettoyer le fond à l'aide d'une balayeuse prévue à cet effet. S'assurer de bien aspirer au niveau de la sortie d'air de combustion.

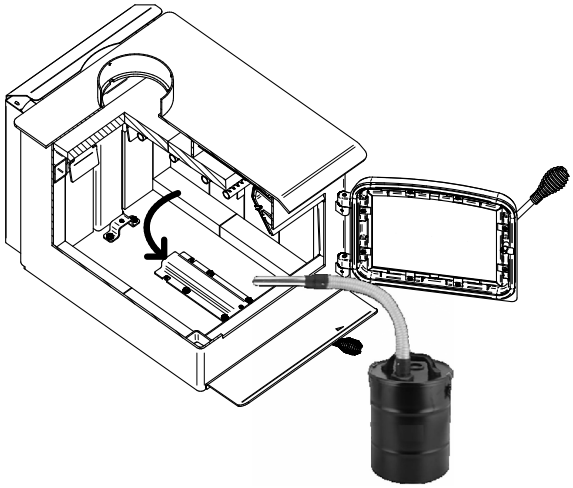

Pour remplacer la grille de combustion, effectuer les mêmes étapes mentionnées ci-dessus.

FRANÇAIS

8. Vue éclatée et liste de pièces

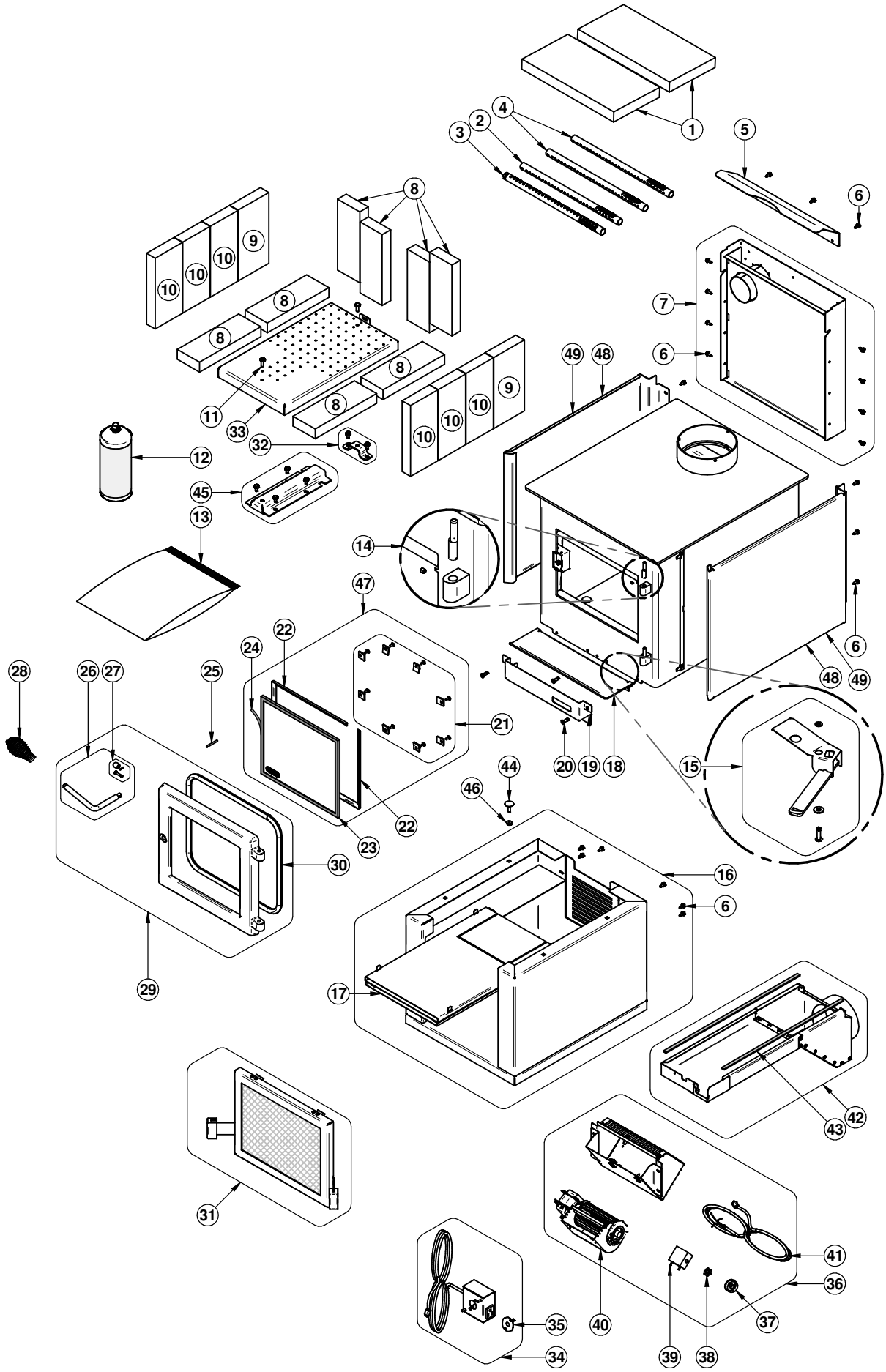

FRANÇAIS

IMPORTANT: IL S'AGIT D'INFORMATIONS ACTUALISÉES. Lors de la demande de service ou de pièces de remplacement pour votre poêle, s'il vous plaît fournir le numéro de modèle et le numéro de série. Nous nous réservons le droit de modifier les pièces en raison de mise à niveau technologique ou de disponibilité. Contacter un revendeur autorisé pour obtenir une de ces pièces. Ne jamais utiliser des matériaux de substitution. L'utilisation de pièces non approuvées peut entraîner de mauvaises performances et des risques pour votre sécurité.

#	Item	Description	Qty
1	21708	COUPE-FEU EN VERMICULITE	2
2	PL66833	TUBE AIR SECONDAIRE ARRIÈRE	1
3	PL66848	TUBE AIR SECONDAIRE AVANT	1
4	PL66835	TUBE AIR SECONDAIRE AVANT ET CENTRE	2
5	PL76863	DÉFLECTEUR D'AIR TÔLE DE DOS	1
6	31048	VIS #10 X 1/2 HWH PH TYPE AB NOIR	26
7	SE76861-01	COUPE-CHALEUR DE DOS (NO. SERIE REQUIS)	1
8	29007	BRIQUE RÉFRACTAIRE 3 1/4" X 9" X 1 1/4"	8
9	29010	BRIQUE RÉFRACTAIRE 4 1/2" X 9" X 1 1/4"	2
10	29015	BRIQUE RÉFRACTAIRE 4" X 9" X 1 1/4"	6
11	30785	VIS MÉCANIQUE 1/4-20 X 3/4" STAINLESS HEX	2
12	AC05959	PEINTURE POUR POÊLE NOIR MÉTALLIQUE - 342 g (12oz) AÉROSOL	1
13	SE46427	KIT DU MANUEL D'INSTRUCTION DECO NANO N	1
14	SE74167	ENSEMBLE DE REMPLACEMENT DE PENTURE DE PORTE	1
15	SE76860	TRAPPE DE CONTRÔLE D'AIR ASSEMBLÉ	1
16	SE76859	ENSEMBLE DU PIEDESTAL DU NANO	1
17	SE76862	ENSEMBLE DU COUPE-FEU DE BASE NANO	1
18	PL74275	CENDRIER	1
19	PL76870	DASH BASE	1
20	30507	VIS TÊTE PLATE TORX TYPE F 1/4-20 X 3/4" NOIR	3
21	SE53585	ENSEMBLE DE RETENEURS DE VITRE AVEC VIS	1
22	PL74310	CADRE DE VITRE	2
23	SE74252	VITRE AVEC CORDON 11 1/4" X 9 13/16"	1
24	AC06400	CORDON PLAT DE VITRE NOIR PRÉ-ENCOLLÉ 3/4" X 6'	1
25	30101	GOUPILLE TENDEUSE À RESSORT 5/32"Ø X 1 1/2"L	1
26	SE70697	POIGNÉE DE REMPLACEMENT AVEC BARRURE	1
27	AC09185	ENSEMBLE DE BARRURE DE PORTE	1
28	AC07868	POIGNÉE SPIRALE 1/2" NOIRE	1
29	SE24353	PORTE DÉCO NANO	1
30	AC06500	SILICONE ET CORDON NOIR 5/8" X 8' POUR PORTE (AC-DGKNC)	1
31	AC01420	PARE-ÉTINCELLES RIGIDE	1
32	SE76851	FIXATION DE GRILLE	1
33	PL76865	GRILLE DE COMBUSTION	1

#	Item	Description	Qty
34	AC02055	THERMODISQUE À BRANCHEMENT ÉCLAIR	1
35	44028	THERMODISQUE F110-20F EN CÉRAMIQUE	1
36	AC02050	VENTILATEUR ASSEMBLÉ À VITESSE VARIABLE (JUSQU'À 100 PCM)	1
37	44085	BOUTON DE RHÉOSTAT	1
38	44087	ÉCROU DU RHÉOSTAT	1
39	44080	RHÉOSTAT SANS ÉCROU	1
40	44073	VENTILATEUR TANGENTIEL 115V-60Hz-39W 100 PCM	1
41	60013	CORDON D'ALIMENTATION 96" X 18-3 Gaine SJT	1
42	AC01422	ENSEMBLE D'ENTRÉE D'AIR FRAIS 5"Ø POUR POÊLE À BOIS	1
43	AC06810	ENSEMBLE DE CORDON NOIR PRÉ-ENCOLLÉ 1/8" X 3/8" X 6'	1
44	30536	BOULON DE NIVELAGE 1/4-20 X 1" NOIR	4
45	SE76850	CANALISATION DE GRILLE	1
46	30782	ÉCROU À ÉPAULEMENT 1/4 - 20 STAINLESS 18-8	4
47	SE74363	KIT DE VITRE AVEC CORDON, CADRES ET RETENEURS	1
48	PL76897	CÔTÉ DÉCORATIF NO. DE SÉRIE 5660 ET +	2
49	PL74340	CÔTÉ DÉCORATIF NO. DE SÉRIE 5600 À 5659	2

GARANTIE À VIE LIMITÉ DROLET

La garantie du fabricant ne s'applique qu'à l'acheteur au détail original et n'est pas transférable. La présente garantie ne couvre que les produits neufs qui n'ont pas été modifiés, altérés ou réparés depuis leur expédition de l'usine. Il faut fournir une preuve d'achat (facture datée), le nom du modèle et le numéro de série au détaillant DROLET lors d'une réclamation sous garantie.

La présente garantie ne s'applique que pour un usage résidentiel normal. Cette garantie devient invalide si l'appareil est utilisé pour brûler du matériel autre que du bois de chauffage (pour lequel l'appareil n'est pas certifié par l'EPA) et s'il n'est pas utilisé conformément aux instructions du manuel d'utilisation. Les dommages provenant d'une mauvaise utilisation, d'un usage abusif, d'une mauvaise installation, d'un manque d'entretien, d'une surchauffe, d'une négligence, d'un accident pendant le transport, d'une panne de courant, d'un manque de tirage, d'un retour de fumée ou d'une sous-évaluation de la surface de chauffage ne sont pas couverts par la présente garantie. La surface de chauffage recommandée pour un appareil est définie par le manufacturier comme sa capacité à conserver une température minimale acceptable dans l'espace désigné en cas de panne de courant.

La présente garantie ne couvre pas les égratignures, la corrosion, la déformation ou la décoloration. Tout défaut ou dommage provenant de l'utilisation de pièces non autorisées ou autres que des pièces originales, annule la garantie. Un technicien qualifié autorisé doit procéder à l'installation en conformité avec les instructions fournies avec le produit et avec les codes du bâtiment locaux et nationaux. Tout appel de service relié à une mauvaise installation n'est pas couvert par la présente garantie.

Le fabricant peut exiger que les produits défectueux lui soient retournés ou que des photos numériques lui soient fournies pour appuyer la réclamation. Les produits retournés doivent être expédiés port payé au fabricant pour étude. Les frais de transport pour le retour du produit à l'acheteur seront payés par le manufacturier. Tout travail de réparation couvert par la garantie et fait au domicile de l'acheteur par un technicien qualifié autorisé doit d'abord être approuvé par le fabricant. Tous les frais de pièces et main-d'œuvre couverts par la présente garantie sont limités au tableau ci-dessous.

Le fabricant peut, à sa discrétion, décider de réparer ou remplacer toute pièce ou unité après inspection et étude du défaut. Le fabricant peut, à sa discrétion, se décharger de toutes ses obligations en ce qui concerne la présente garantie en remboursant le prix de gros de toute pièce défectueuse garantie. Le fabricant ne peut, en aucun cas, être tenu responsable de tout dommage extraordinaire, indirect ou consécutif, quelle qu'en soit la nature, qui dépasserait le prix d'achat original du produit. **Les pièces couvertes par une garantie à vie sont sujettes à une limite d'un seul remplacement sur la durée de vie utile du produit.** Cette garantie s'applique aux produits achetés après le 1er mars 2018.

DESCRIPTION	APPLICATION DE LA GARANTIE*	
	PIÈCES	MAIN-D'ŒUVRE
Chambre à combustion (soudures seulement) et cadrage de porte en acier coulé (fonte).	À vie	3 ans
Habillage, écran coupe-chaleur, tiroir à cendres, pattes en acier, piédestal, moulures décoratives (extrusions), placage (défaut de fabrication**) et échangeur de chaleur supérieur.	5 ans	3 ans
Pièces amovibles de la chambre à combustion en acier inoxydable, tubes d'air secondaire**, déflecteurs, supports et catalyseurs.	5 ans	s.o.
Moulures de vitre, ensemble de poignée et mécanisme de contrôle d'air.	3 ans	1 an
Pièces amovibles en acier, coupe-feu** en vermiculite, en *C-Cast* ou équivalent.	2 ans	s.o.
Ventilateur standard, capteurs thermiques, interrupteurs, rhéostats, câblage et autres commandes.	1 an	1 an
Ventilateur optionnel, peinture (écaillage**), verre céramique (bris thermique seulement**), laines céramiques, joints d'étanchéité, isolants et autres options.	1 an	s.o.
Briques réfractaires.	s.o.	s.o.
Toutes les pièces remplacées au titre de la garantie.	90 jours	s.o.

***Sous réserve des limitations ci-dessus.** ***Photos exigées.**

Les frais de main-d'œuvre et de réparation portés au compte du fabricant sont basés sur une liste de taux prédéterminés et ne doivent pas dépasser le prix de gros de la pièce de rechange.

Si votre appareil ou une pièce sont défectueux, communiquez immédiatement avec votre détaillant **DROLET.** Avant d'appeler, ayez en main les renseignements suivants pour le traitement de votre réclamation sous garantie :

- Votre nom, adresse et numéro de téléphone;
- La facture et le nom du détaillant;
- La configuration de l'installation;
- Le numéro de série et le nom du modèle tel qu'indiqué sur la plaque signalétique de l'appareil;
- La nature du défaut et tout renseignement important.

Avant d'expédier votre appareil ou une pièce défectueuse à notre usine, vous devez obtenir un numéro d'autorisation de votre détaillant DROLET. Toute marchandise expédiée à notre usine sans autorisation sera automatiquement refusée et retournée à l'expéditeur.

Bois_Révision : Mars 2018

FRANÇAIS

Ce manuel peut être téléchargé gratuitement à partir du site web du manufacturier. Il s'agit d'un document dont les droits d'auteur sont protégés. La revente de ce manuel est formellement interdite. Le manufacturier se réserve le droit de modifier ce manuel de temps à autre et ne peut être tenu responsable de tous problèmes, blessures ou dommages subis suite à l'utilisation d'information contenue dans tout manuel obtenu de sources non autorisées.

Fabricant de poêles International inc.
250, rue de Copenhague,
St-Augustin-de-Desmaures (Québec) Canada
G3A 2H3
1-877-356-6663
https://www.drolet.ca/fr/
tech@sbi-international.com